la maîtresse aime...

mettre Très bien dans les cahiers.

Tenue du classeur

<u>Capacité évaluée :</u> organiser l'espace de son cahier et en soigner la présentation.

- **L'écriture est lisible et soignée**

(L'écriture appliquée, les erreurs de copie évitées ...)

- **Les règles de présentation sont respectées**

(Titres soulignés, référence matière écrite, prénom présent ...)

- **Les pages sont propres**

(Pas froissées, pas de tâches, les traits tracés à la règle, les ratures propres, les documents bien découpés et collés ...)

- **L'organisation du classeur est tenue à jour**

(Feuilles rangées derrière le bon intercalaire, ordre des feuilles respecté ...)

<u>Nom :</u>

Date	Evaluation	Signature des parents

la maîtresse n'aime pas...

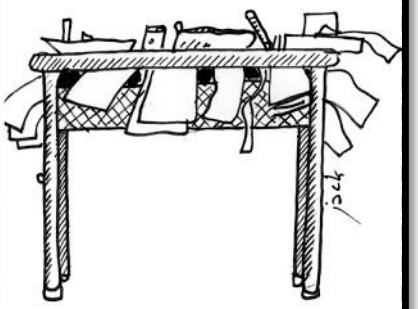

les casiers qui débordent.