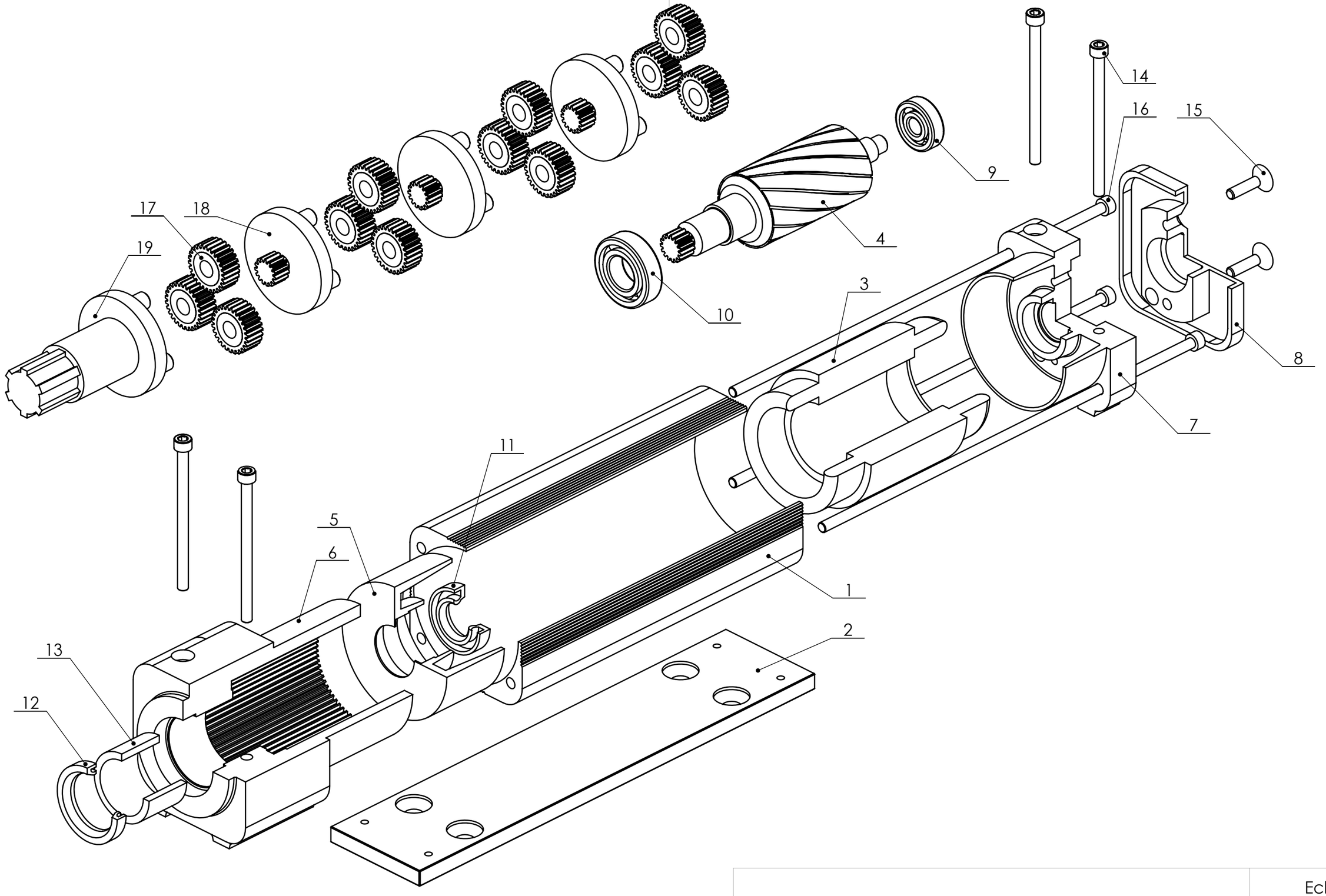


# Moto reducteur ouvre portail

Echelle

LP Costes 93000

annexe 4