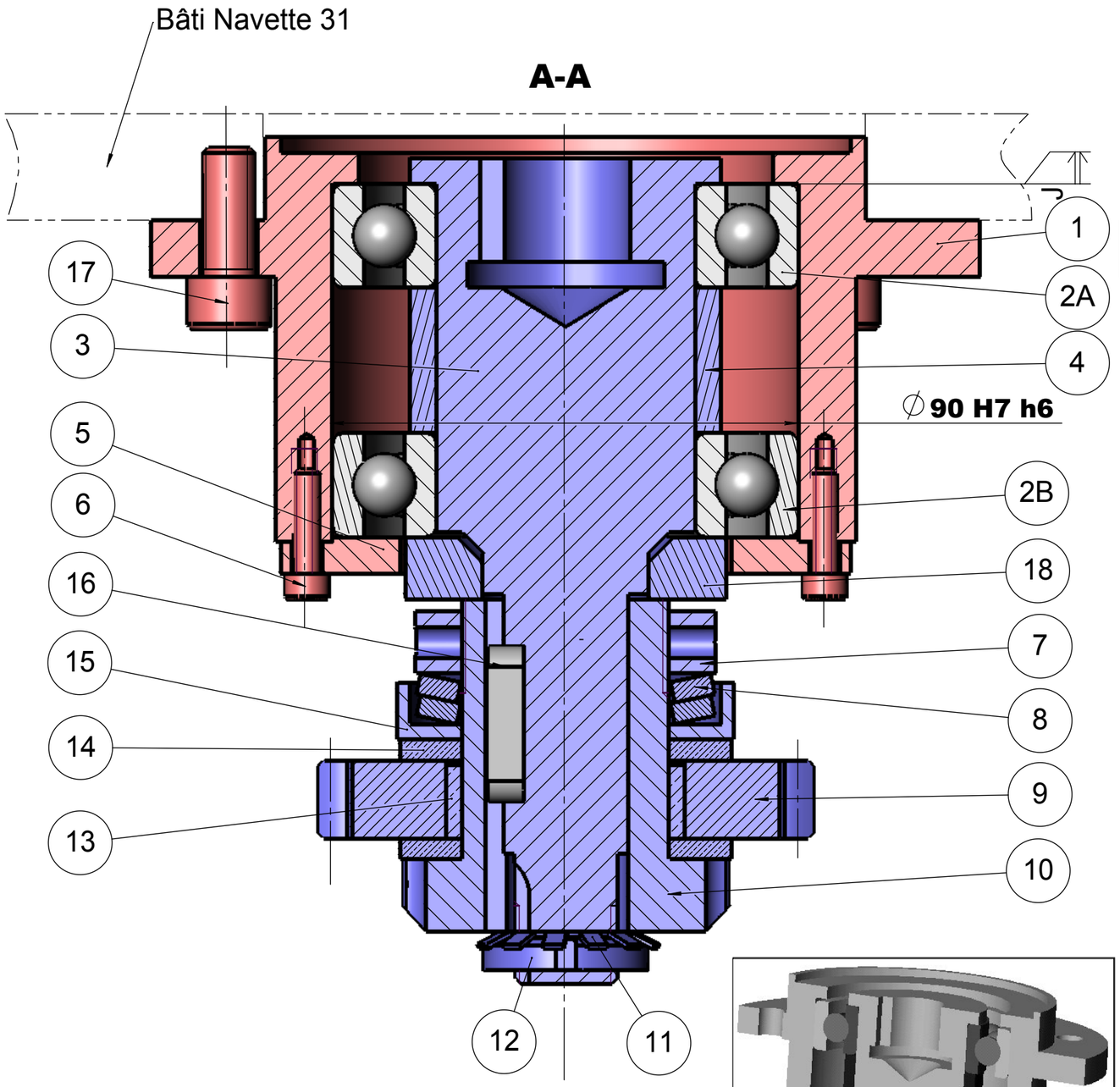

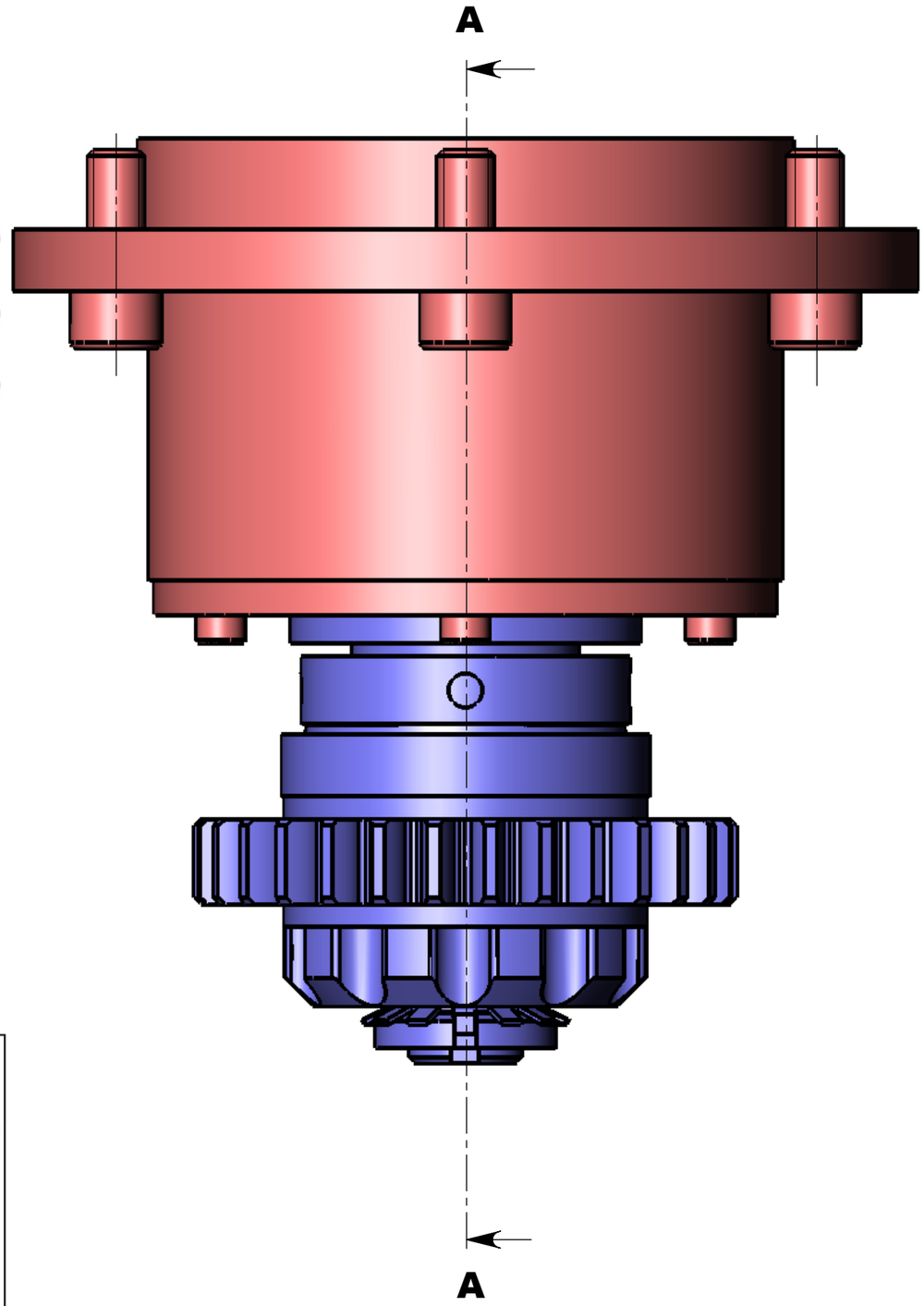

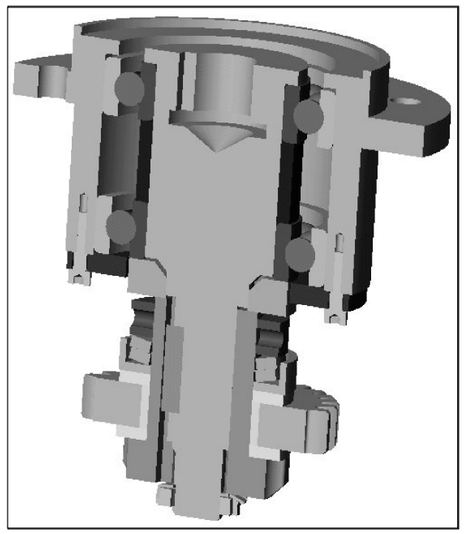

Ech : 1:1	**Sous ensemble arbre de transmission**	Dossier technique
		DT7
A3 H	B.E.P. MEI 2010	Page 8 / 11