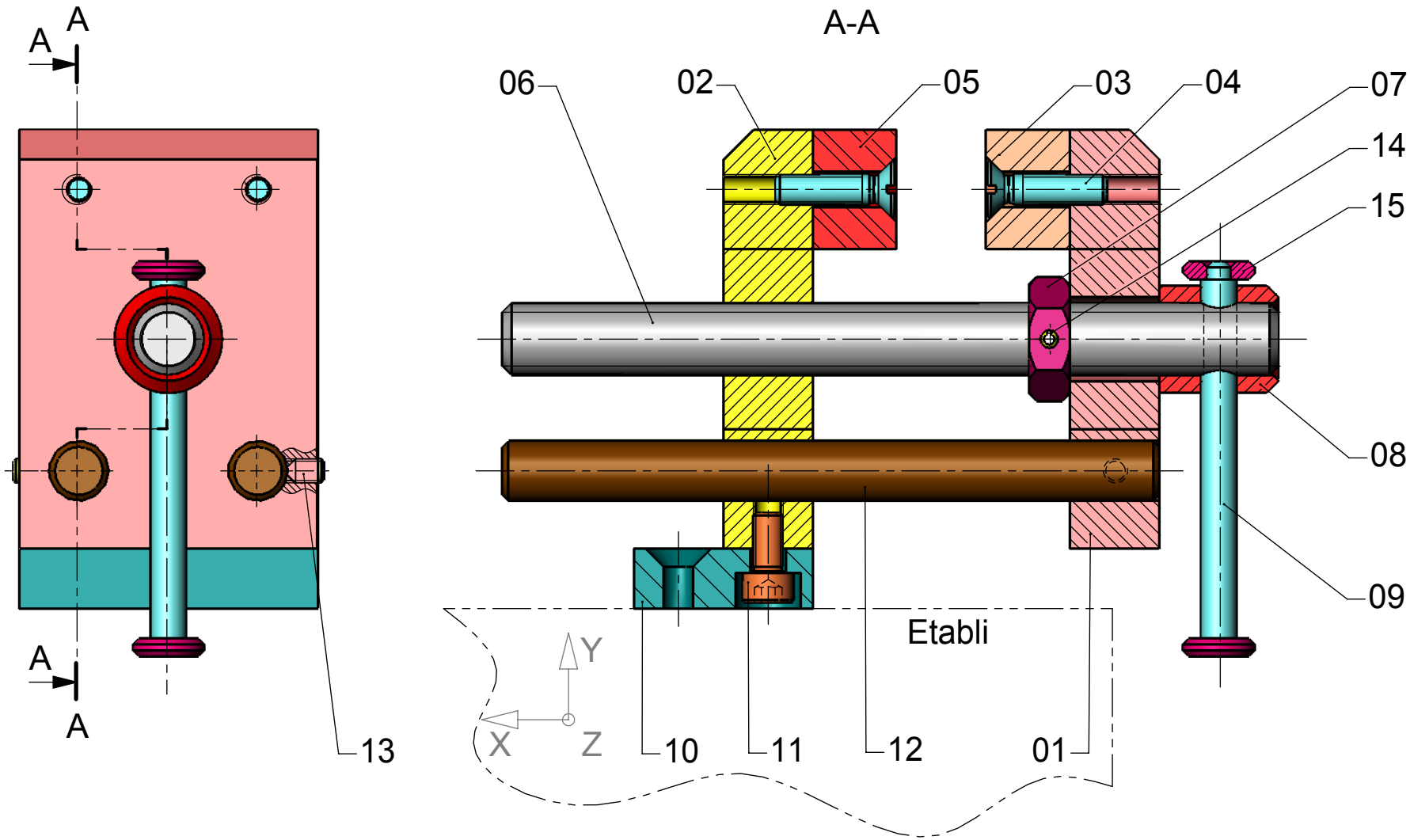
A
A
A-A
06
02
05
03
04
07
14
15
08
09
Etabli
Y
X
Z
10
11
12
01
13
A
A