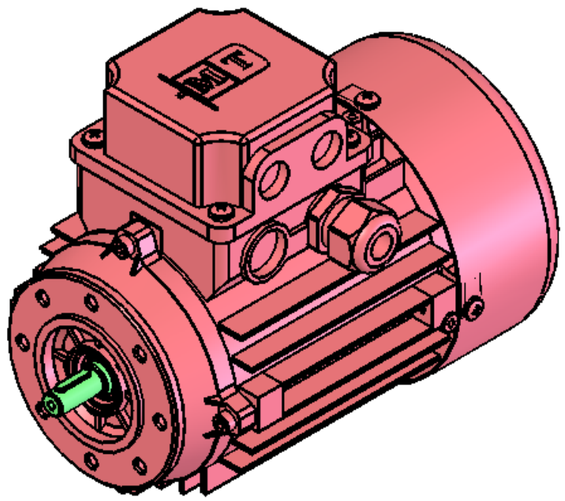

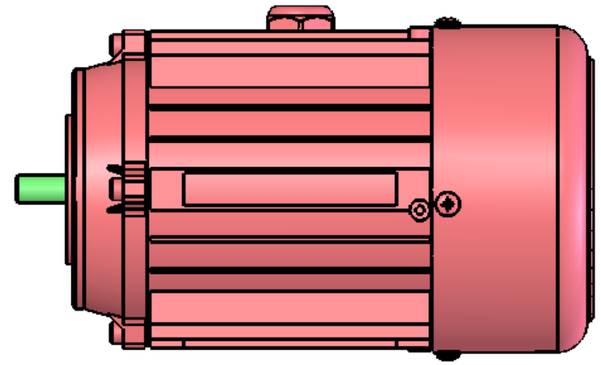

A-A

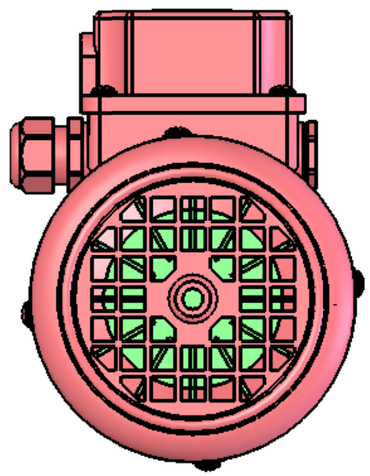

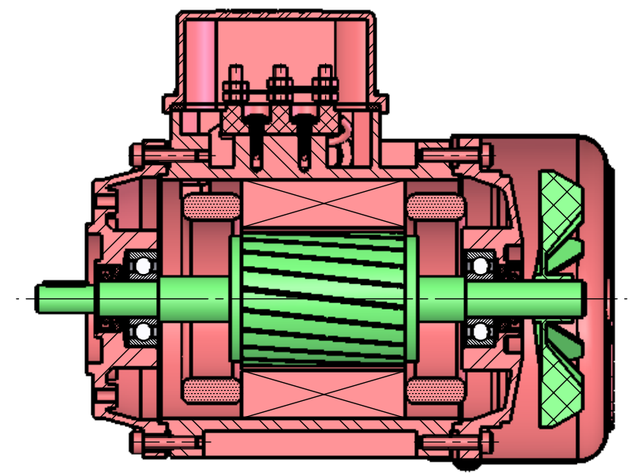

A

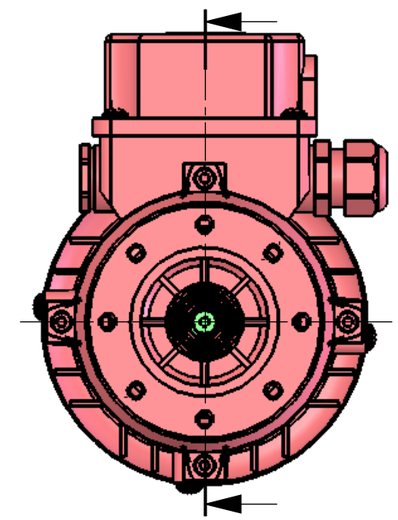

A

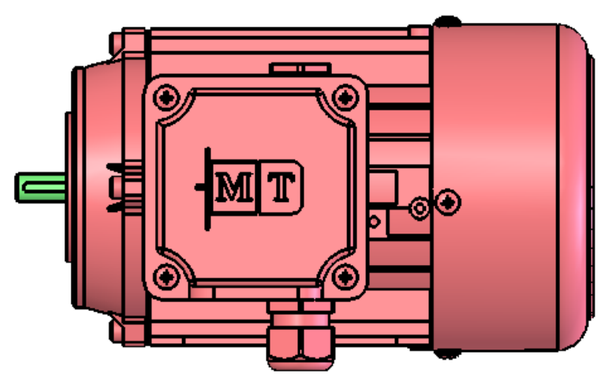

Edition d'éducation de SOLIDWORKS – A titre éducatif uniquement.