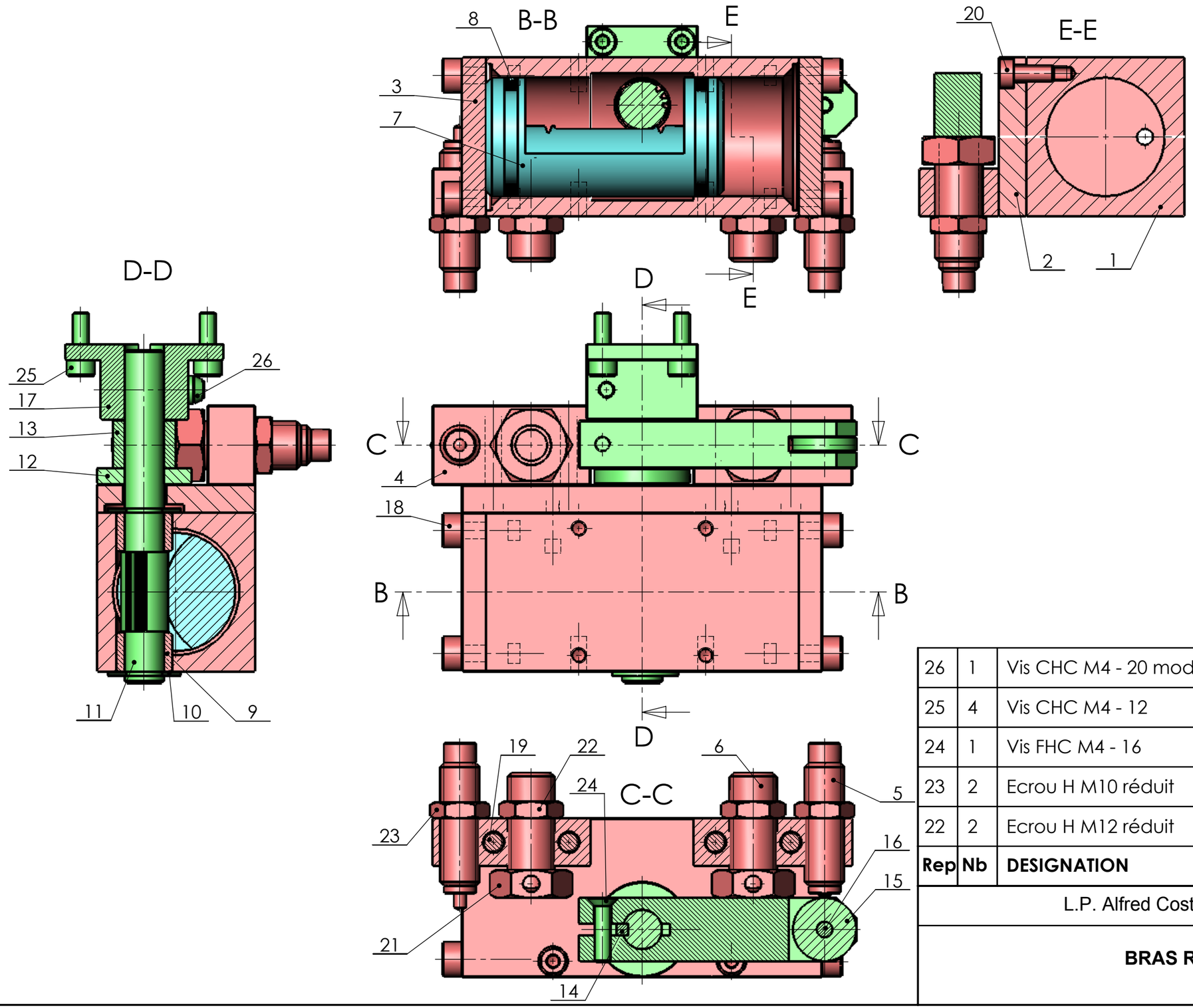

Rep	Nb	DESIGNATION	Rep	Nb	DESIGNATION
26	1	Vis CHC M4 - 20 modifiée	5	2	Amortisseur
25	4	Vis CHC M4 - 12	4	2	Support capteur
24	1	Vis FHC M4 - 16	3	2	Couvercle
23	2	Ecrou H M10 réduit	2	1	Plaque support
22	2	Ecrou H M12 réduit	1	1	Cylindre
21	2	Ecrou H M12 freiné			
20	2	Vis CHC M4 - 10			
19	4	Vis FHC M5 - 25			
18	8	Vis CHC M5 - 12			
17	1	Module de liaison			
16	1	Axe			
15	1	Galet			
14	1	Clavette forme A 3x3x28			
13	1	Levier			
12	1	Rondelle			
11	1	Axe pignon ∅prim: 12			
10	2	Anneau élastique 10x1.1			
9	2	Coussinet			
8	2	Joint torique			
7	1	Cremaillere			
6	2	Capteur			

L.P. Alfred Costes 93000

Echelle 1:1

BRAS ROBOT

Annexe 1