Mesures d'aires

Indique l'aire des figures suivantes, en laissant apparaître tes calculs.

Attention, les mesures indiquées ne sont pas réelles !

1)

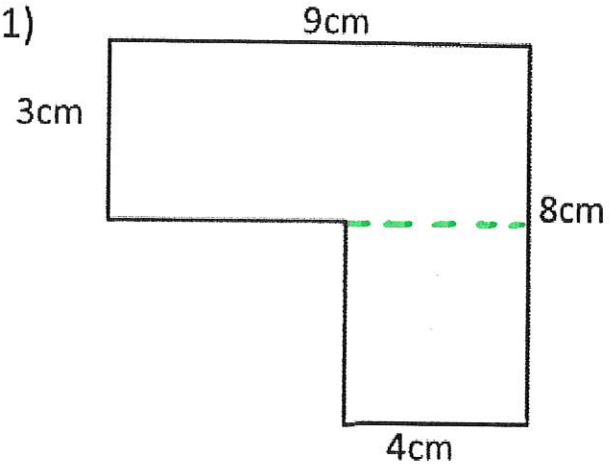

Calculs :

Aire :

2)

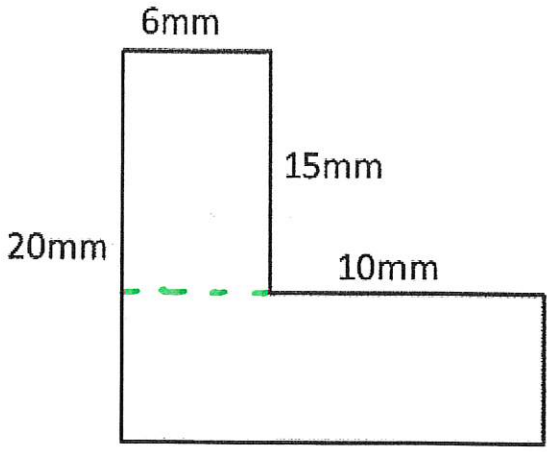

Calculs :

Aire :

3)

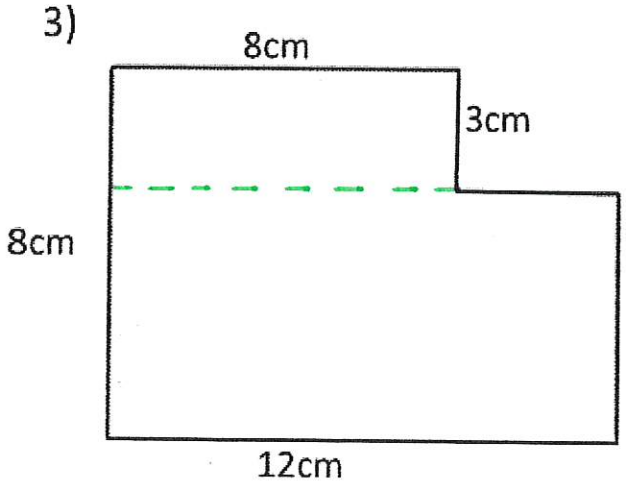

Calculs :

Aire :

4)

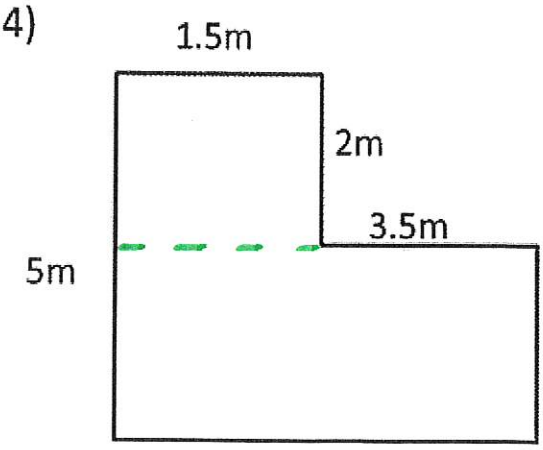

Calculs :

Aire :

As-tu pensé à indiquer l'unité ?