DT4

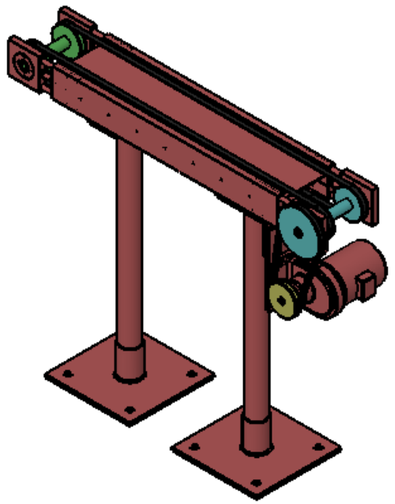

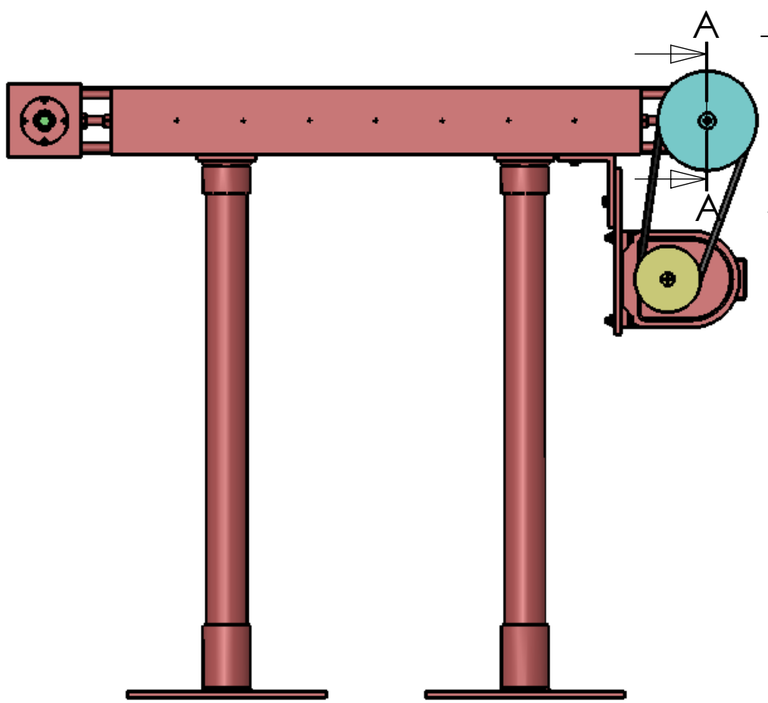

A-A (1 : 1)

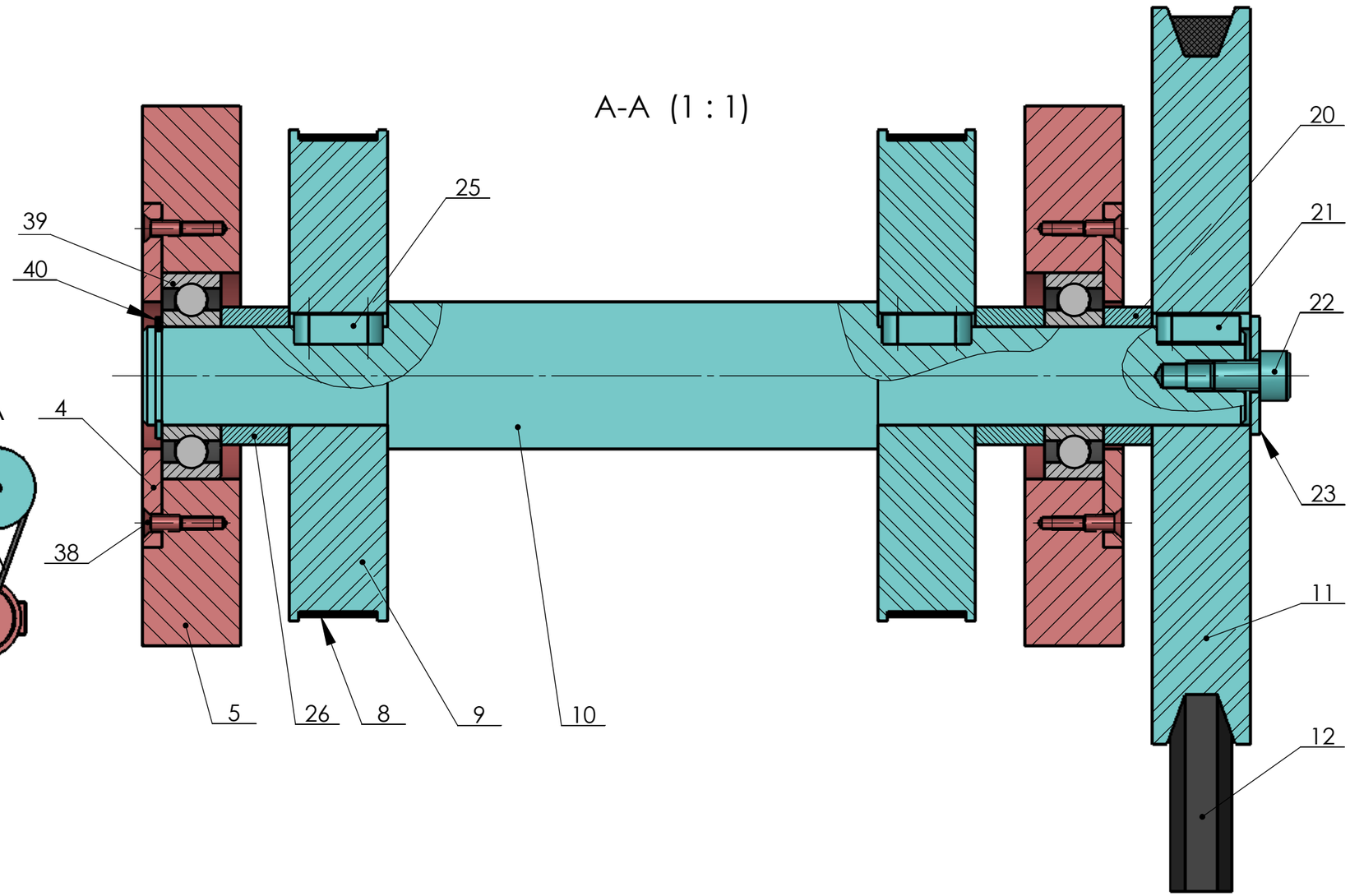

Rep	Nb	Désignation	Matière
L.P. Alfred Costes 93000			ech: 1:1
CONVOYEUR montage des roulements			page ... / ...

Edition d'éducation de SOLIDWORKS – A titre éducatif uniquement.