NOM :
……

Prénom :
……

Evaluation des connaissances

Transmission de mouvements

<u>Système :</u> moto-réducteur DEMAG

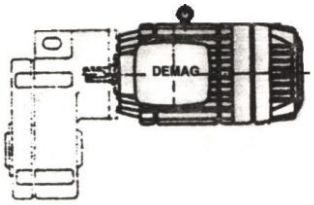

<u>Présentation :</u>

Le réducteur étudier, lié par un accouplement élastique (3) à un moteur frein entraîne un galet en rotation.
L'arbre d'entrée 6 tourne à 1500tr/min
Le dessin d'ensemble du réducteur est disponible page 2/2.

Caractéristiques des roues dentées du réducteur

Rep	m	Z
6	1	16
9a	1	46
9b	1	19

Rep	m	Z
11a	1	59
11b	1.25	17
16	1.25	85

<u>Questions :</u>

1. Colorier les différents ensembles sur le dessin d'ensemble du réducteur de la page 2/2.

2. Colorier avec le même code de couleur qu'à la question 1 le schéma cinématique du réducteur.

3. Calculer la fréquence de rotation de l'arbre 20.

……
……
……
……
……
……

4. L'arbre de sortie 20 tourne t'il dans le même sens que l'arbre d'entrée 6 ? (expliquez votre réponse)

……
……
……
……

REP	NBR	DÉSIGNATION
35		Bague entretoise
34		Bague de centrage
33	10	Vis CHC M 10-40
32	1	Écrou M 10 Nylstop
31	2	Manchon élastique
30	2	Rondelle M 10
29	1	Vis CHC M 10-110
28	1	Cales
27	1	Roulement 6001
26	1	Cales
25	1	Roulement 6201
24	1	Cales
23	1	Roulement 6202
22	1	Chapeau
21	1	Clavette A 10 × 8 × 100
20	1	Axe du galet
19	1	Cales
18	1	Joint
17	2	Roulement 16010
16	1	Arbre denté
15	1	Anneau élastique
14	1	Cache
13	2	Joint à lèvre type IE
12	1	Roulement 6203
11	1	Engrenage double
10	1	Roulement 6201
9	1	Engrenage double
8	1	Roulement 6001
7	1	Entretoise
6	1	Arbre pignon
5	1	Anneau élastique
4	1	Joint type IE
3	1	Demi-manchon
2	1	Carter
1	1	Bras de réaction

REDUCTEUR

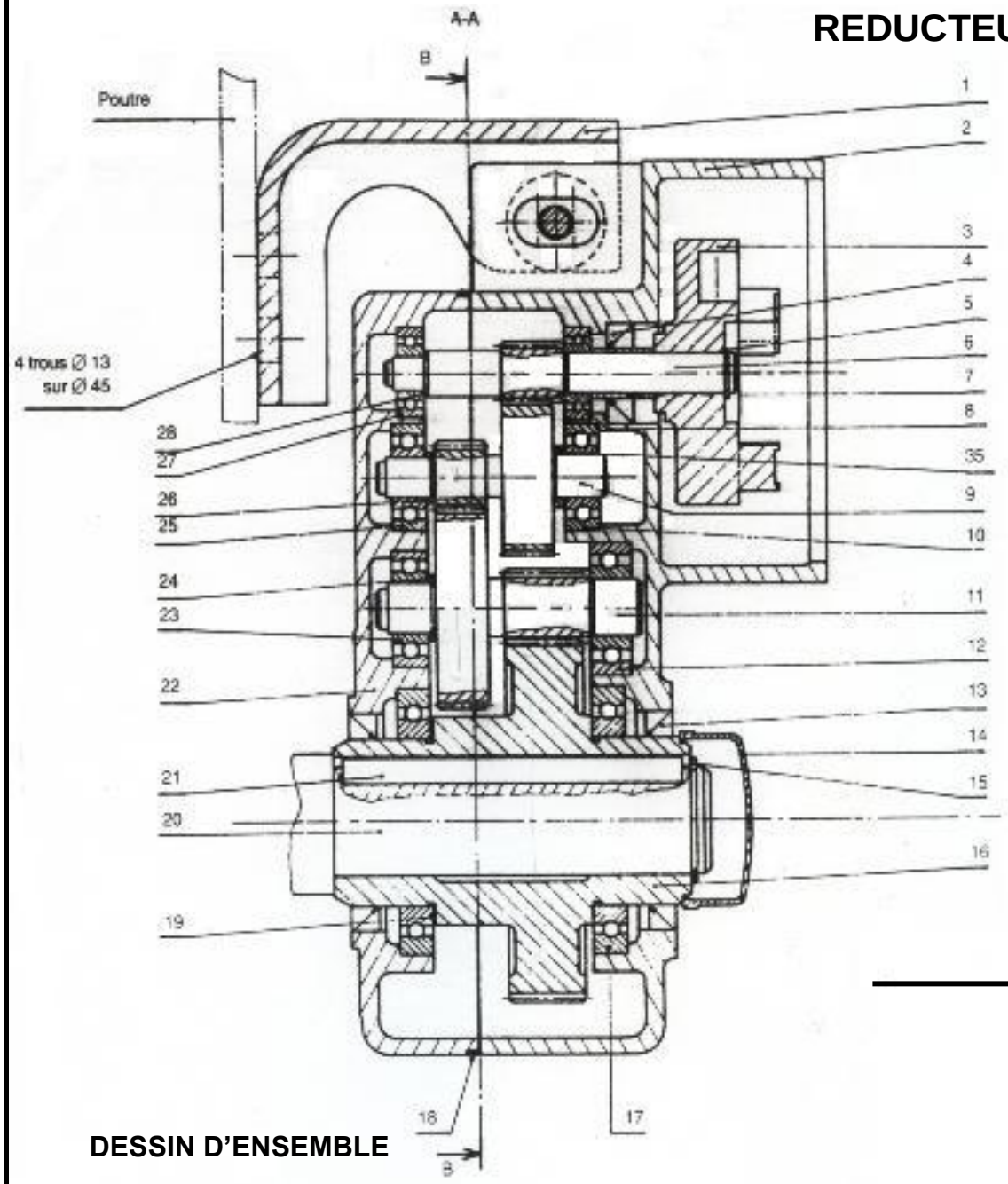

DESSIN D'ENSEMBLE

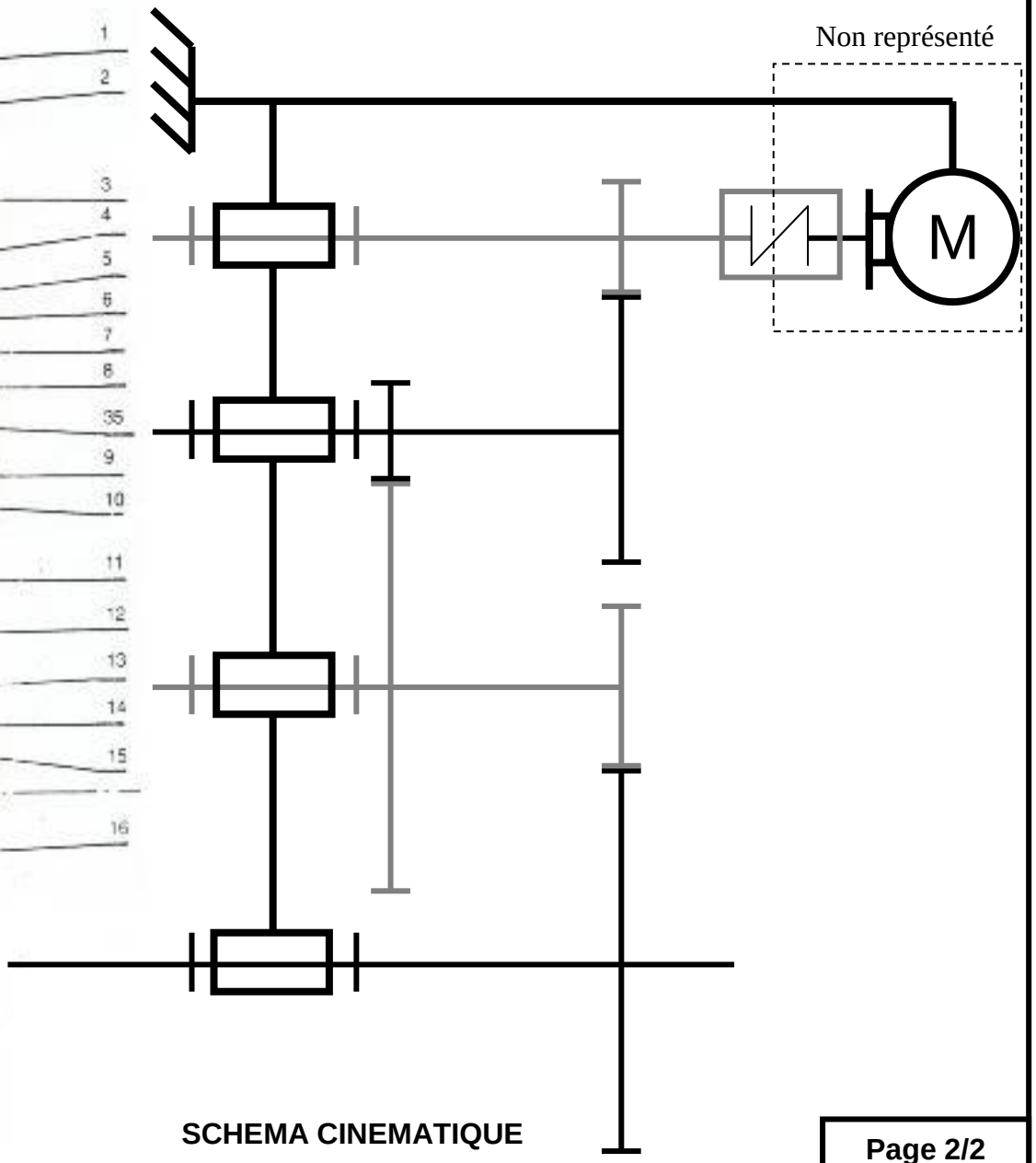

SCHEMA CINEMATIQUE