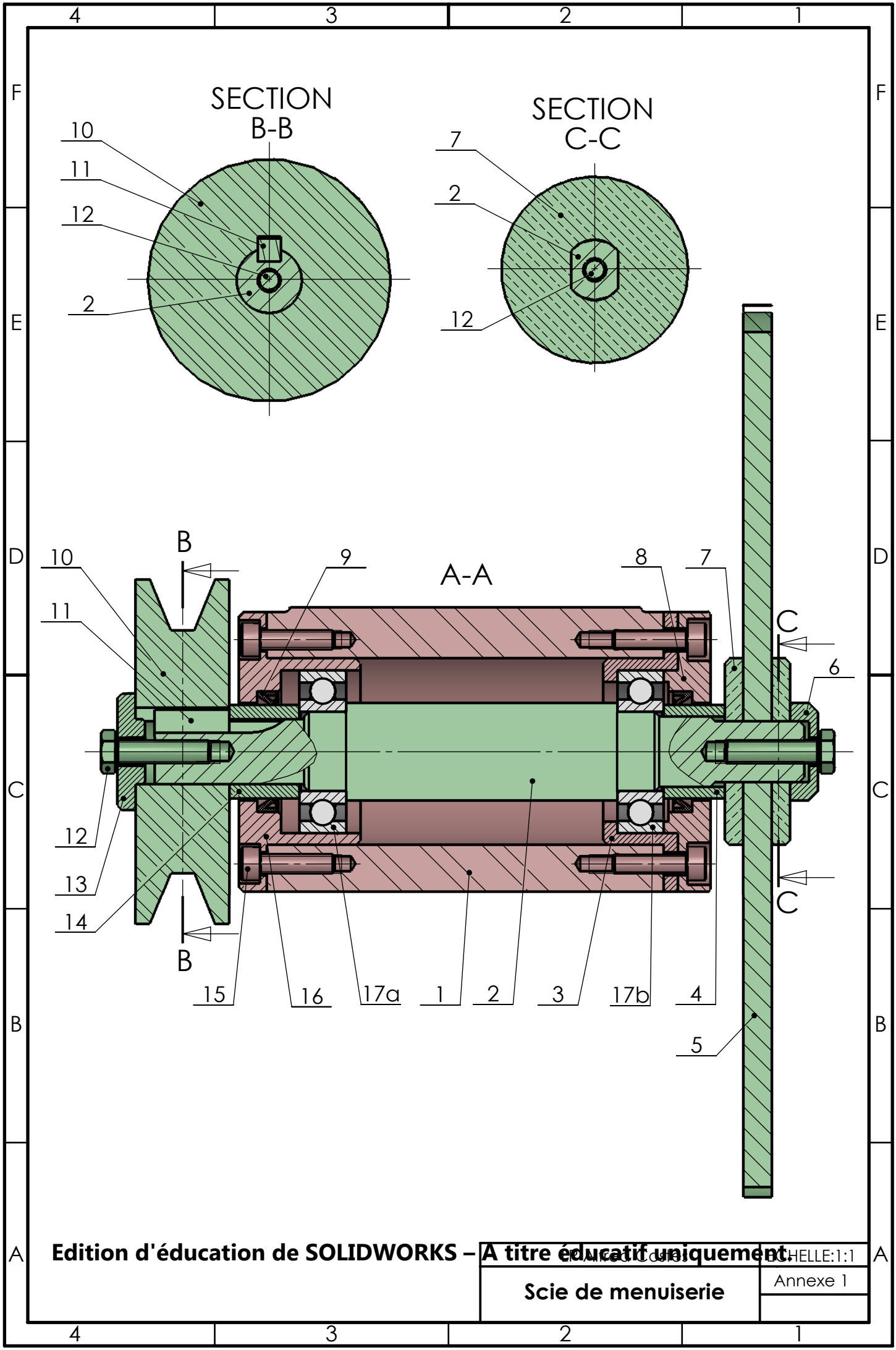
SECTION
B-B
10
11
12
2
SECTION
C-C
7
2
12
A-A
B
B
C
C
10
11
9
8
7
6
12
13
14
15
16
17a
1
2
3
17b
4
5
Edition d'éducation de SOLIDWORKS – A titre éducatif uniquement.
Scie de menuiserie
ÉCHELLE:1:1
Annexe 1