| Nom :<br>Prénom :<br>Classe : | **Exercice**<br>**La puissance**<br><br>**CI 19 : Le Comportement énergétique** | $\mathcal{P}$ |
|---|---|---|

**Exercice 2 : treuil**

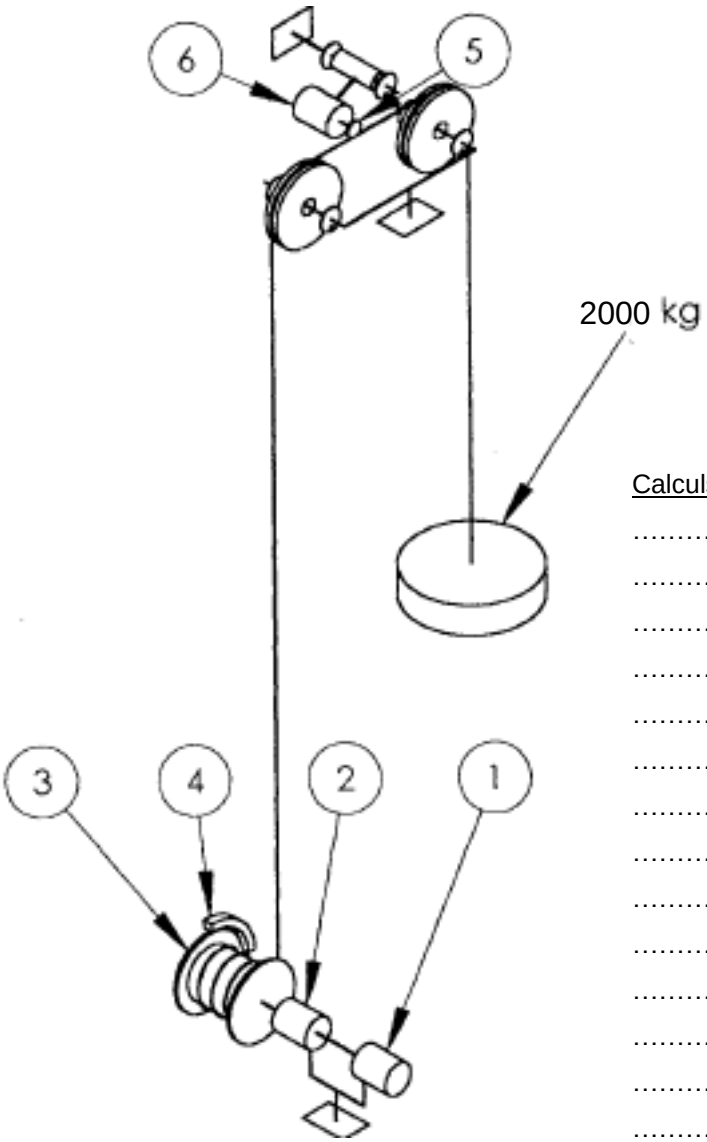


1 : Moteur N = 1450 tr/min et P = ? Kw
2 : Réducteur r = 1/70 ; rend=0,8
3 : Tambour de treuil diam=300mm rend=0,9
4 : Frein
5 : Poulie de mesure
6 : codeur

On souhaite connaître la puissance minimum du moteur

**P1 mini = …… W**

Calculs :
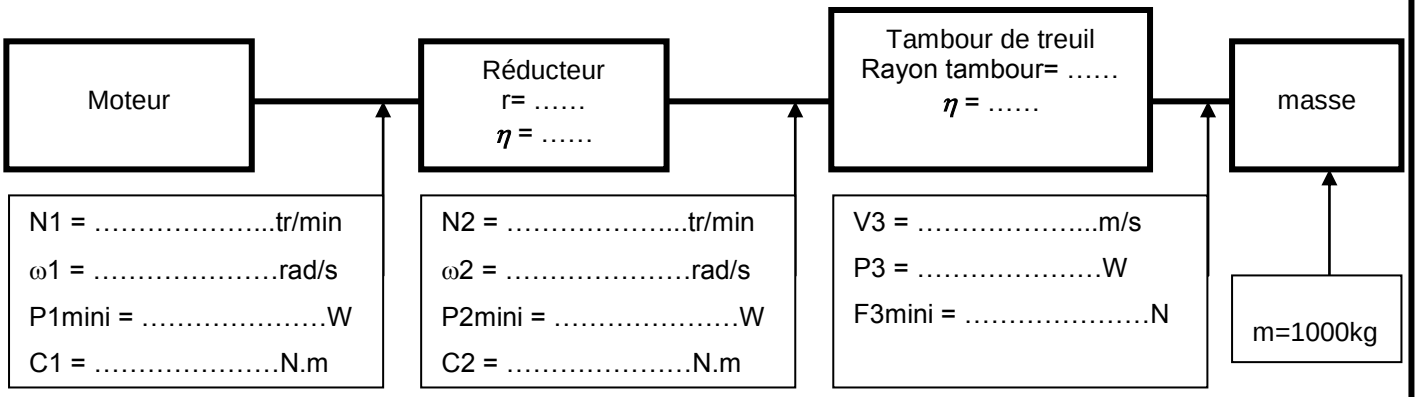
……
……
……
……
……
……
……
……
……
……
……
……
……
……
……
……
……
……