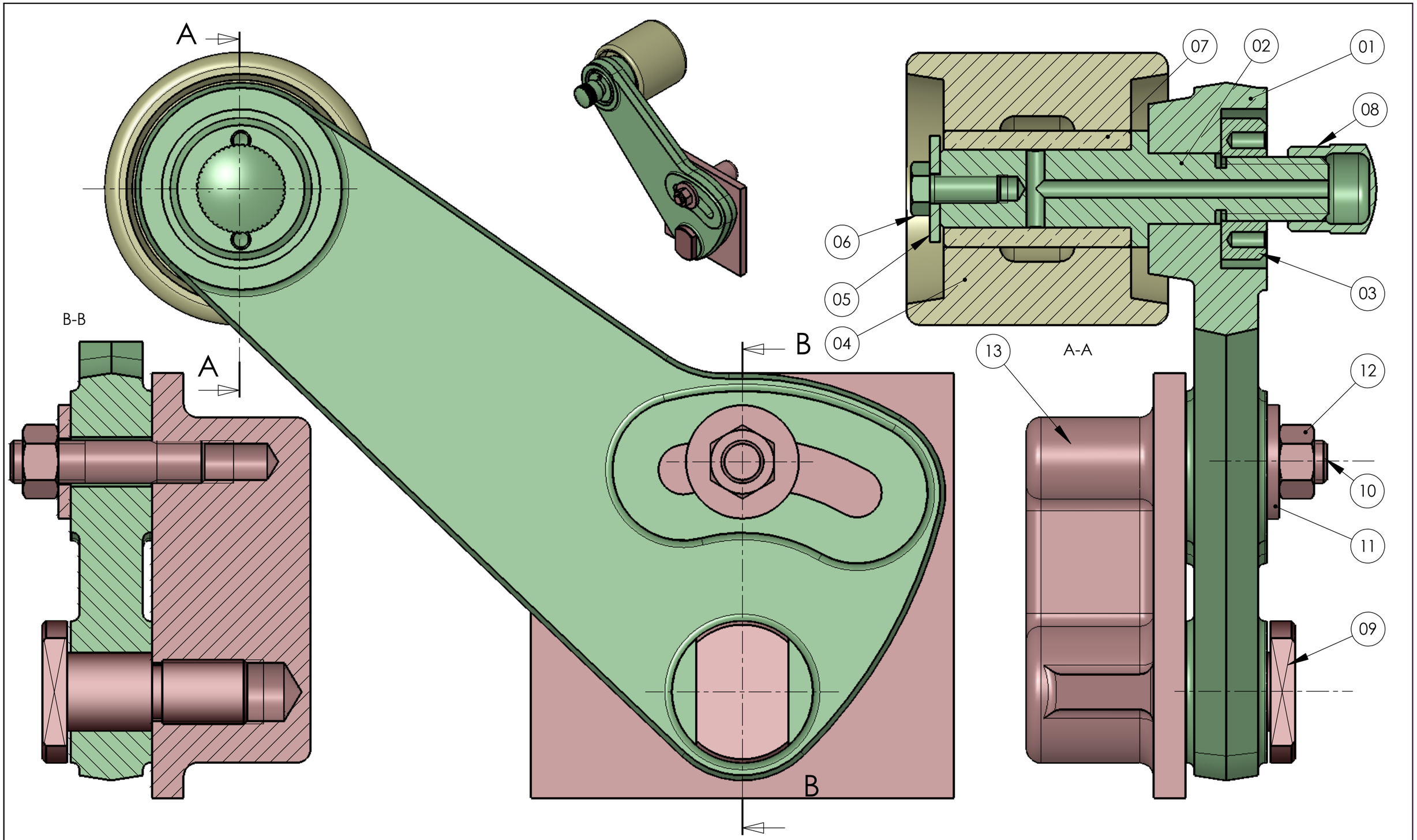

Echelle :	1:1	**GALET ENROULEUR**
Mise à jour	A3H	Dessiné par : P.Delahaye

Edition d'éducation de SOLIDWORKS – A titre éducatif uniquement.