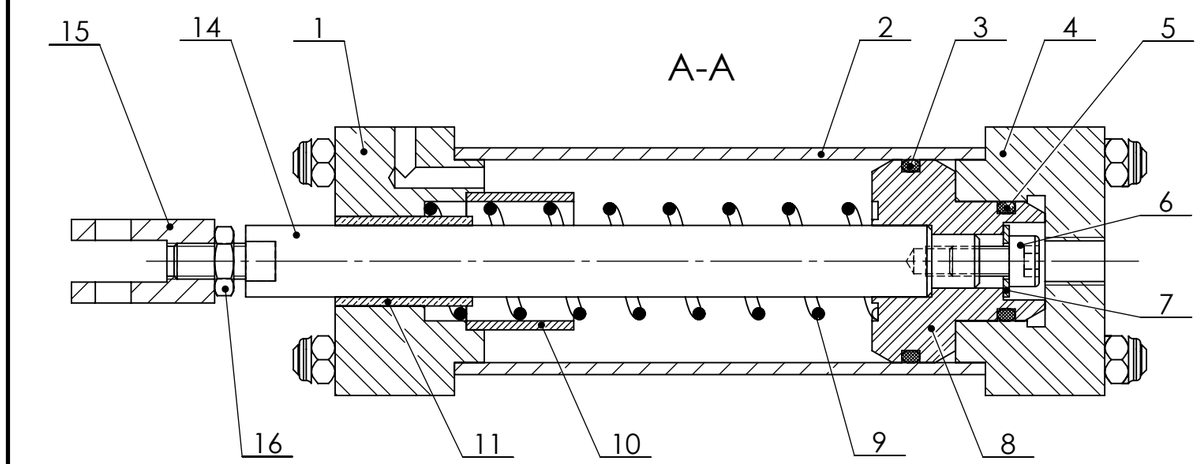

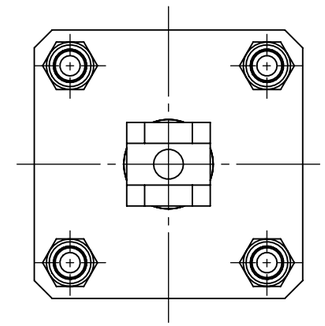

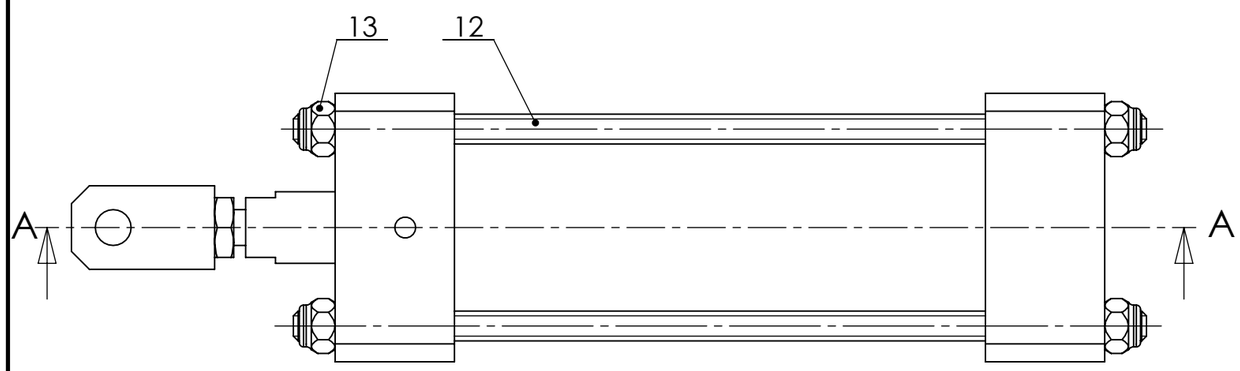

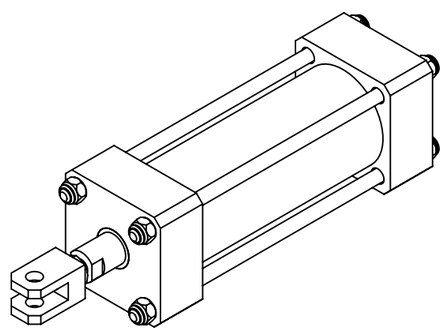

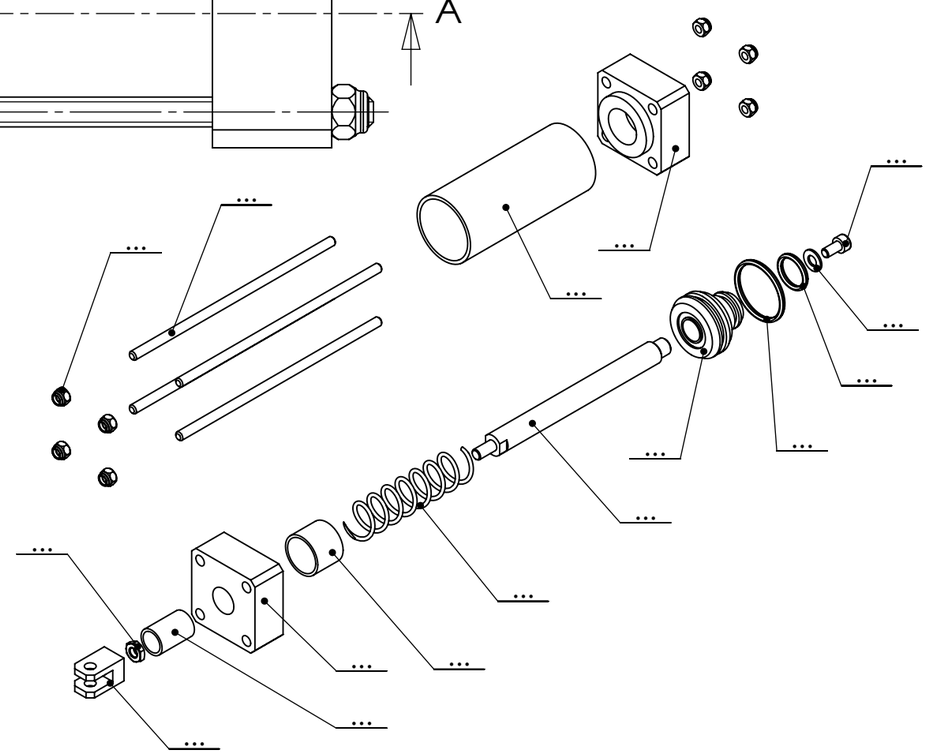

Rep	Nb	Désignation	Matière
16	1	Ecrou H M6	
15	1	Chape	Acier
14	1	Tige	Acier
13	8	Ecrou autofreiné M8	
12	4	Tige filetée	Acier
11	1	Bague autolubrifiée	Bronze fritte
10	1	Entretoise	S265
09	1	Ressort	
08	1	Piston	Acier
07	1	Rondelle d'appui	
06	1	Vis Chc	
05	1	Joint diam 16	Polyuréthane
04	1	Flasque arrière	EN AW 2017
03	1	Joint diam 30	Polyuréthane
02	1	Cylindre	Acier
01	1	Flasque avant	EN AW 2017

L.P. Alfred Costes 93000

Echelle 1:1

VERIN SIMPLE EFFET

Annexe 1