1ere PARTIE

A

B

C

D

E

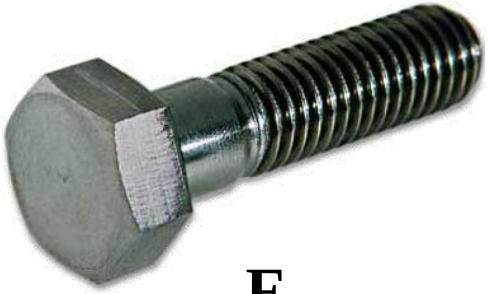

F

1ere PARTIE

I

L

M

J

K

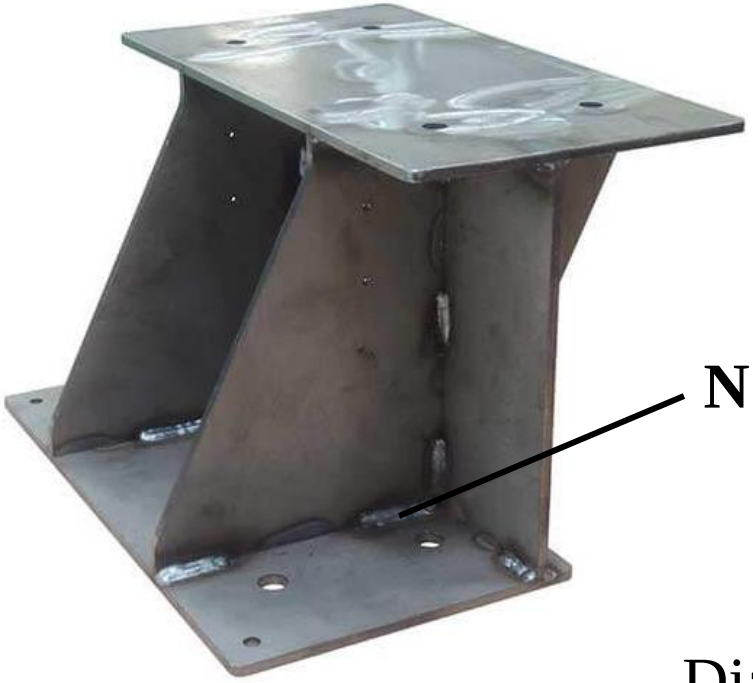

N

2eme PARTIE

Liaison complète entre la pièce 1 et 3

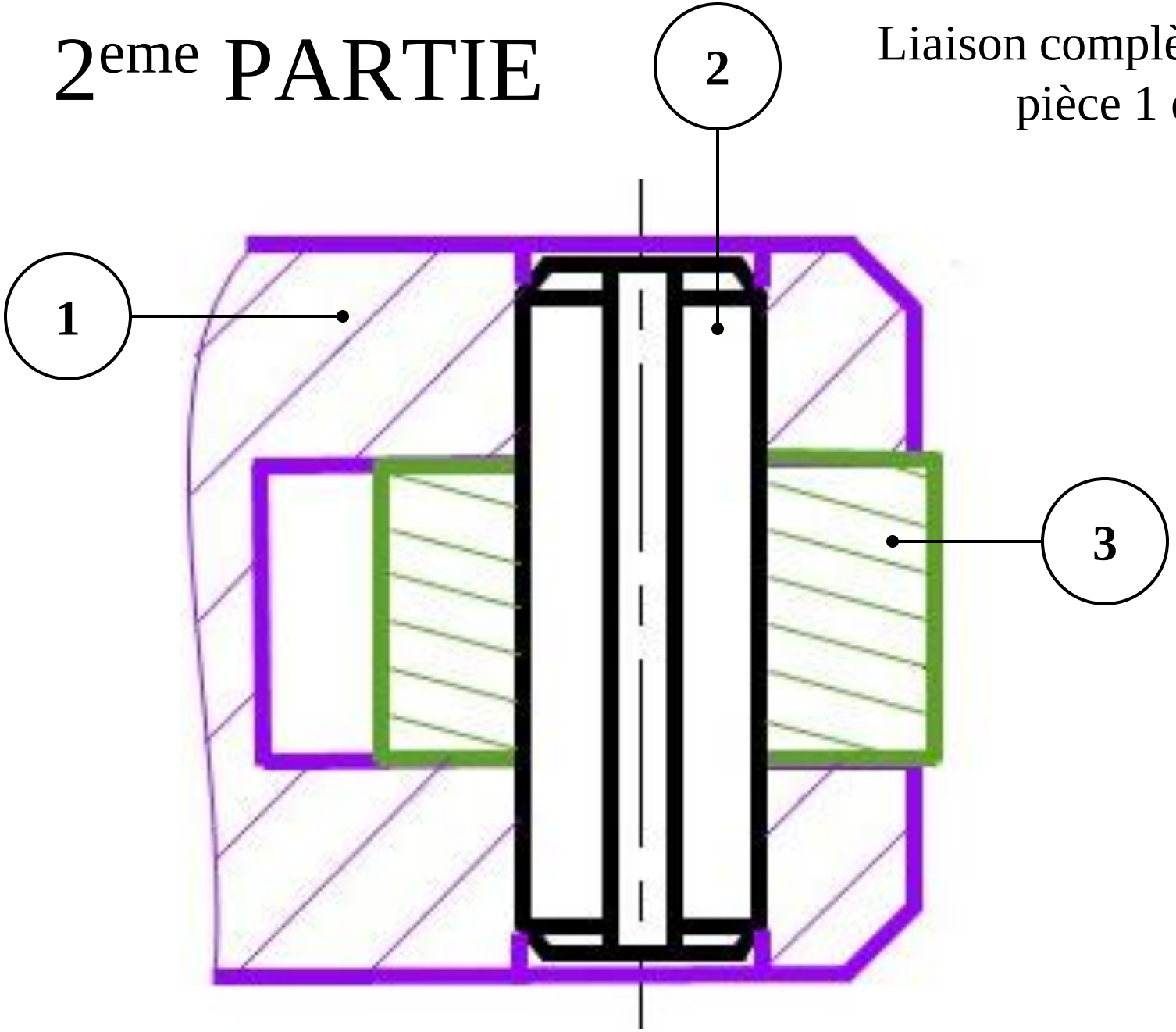

2eme PARTIE

Liaison complète entre la pièce 4 et 6

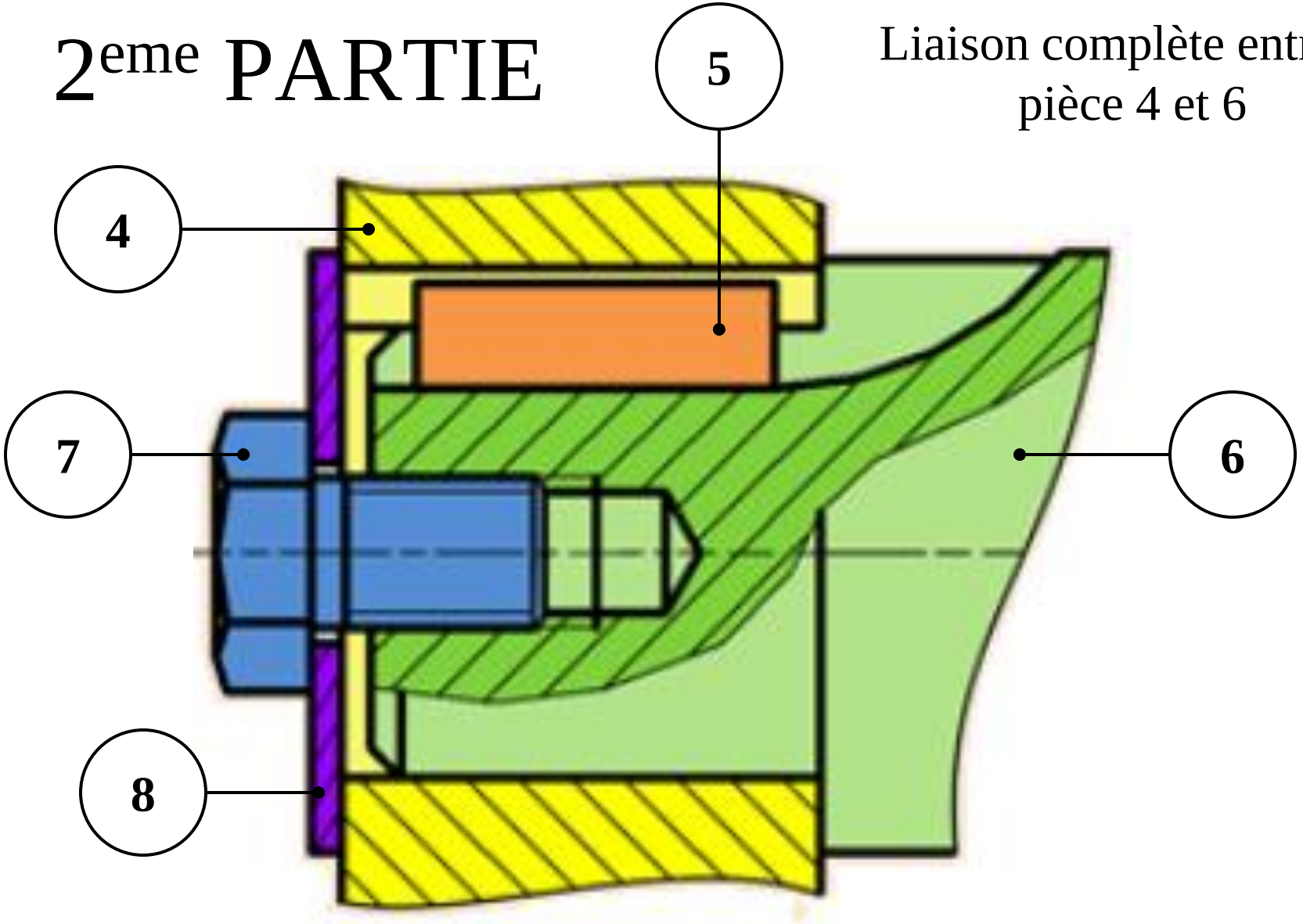

2eme PARTIE

Liaison complète entre la pièce 9 et 12

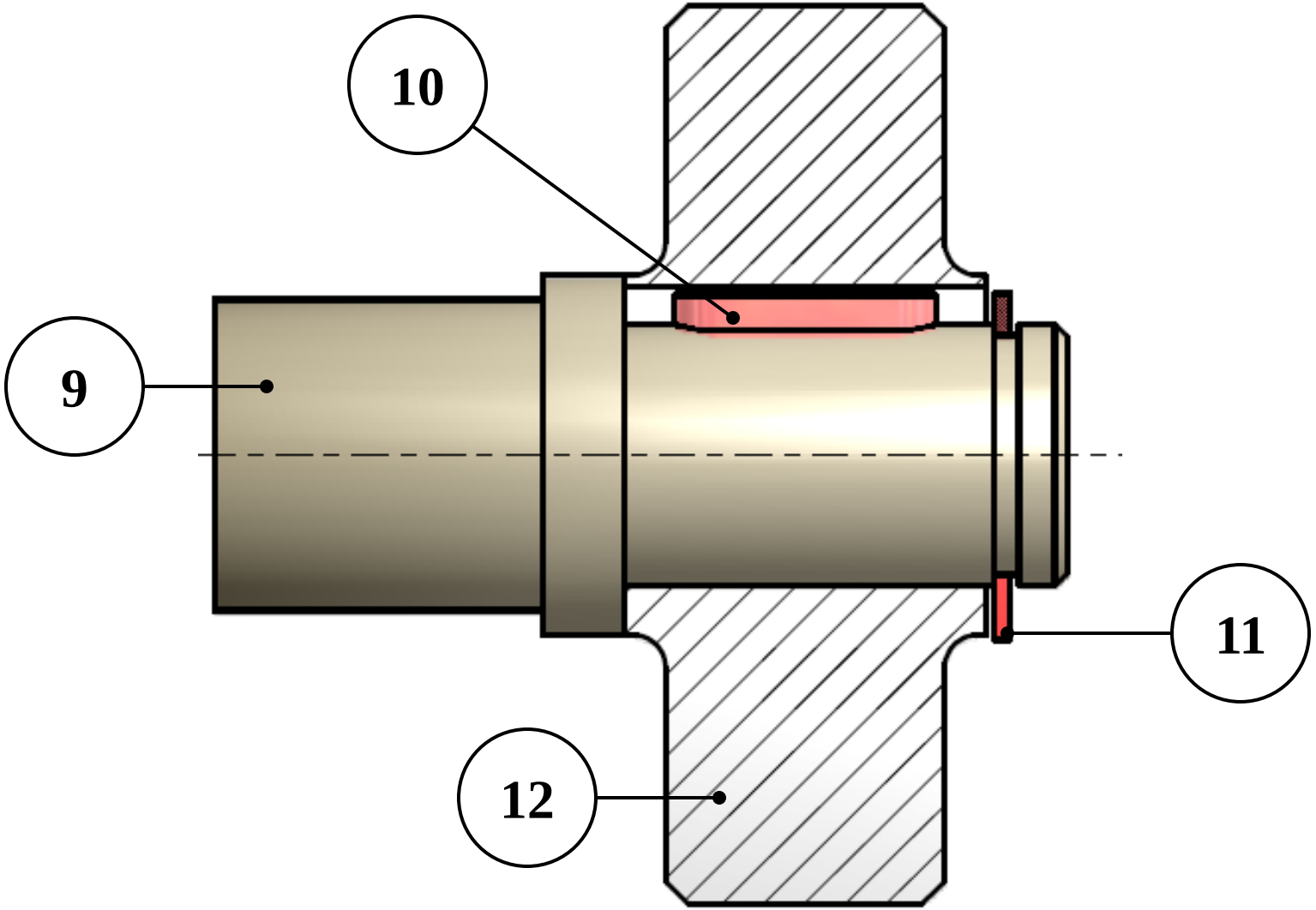

3eme PARTIE

Mise en plan d'un écrou sur une plaque

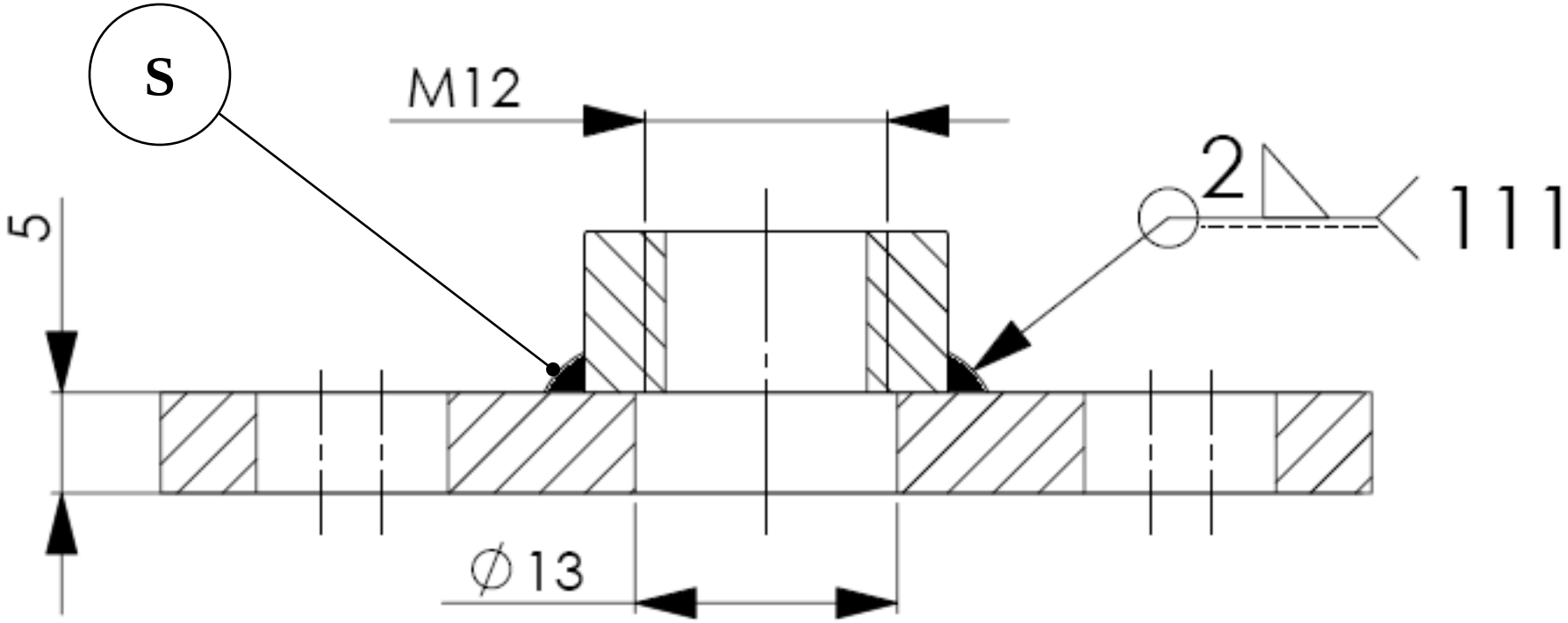

4eme PARTIE
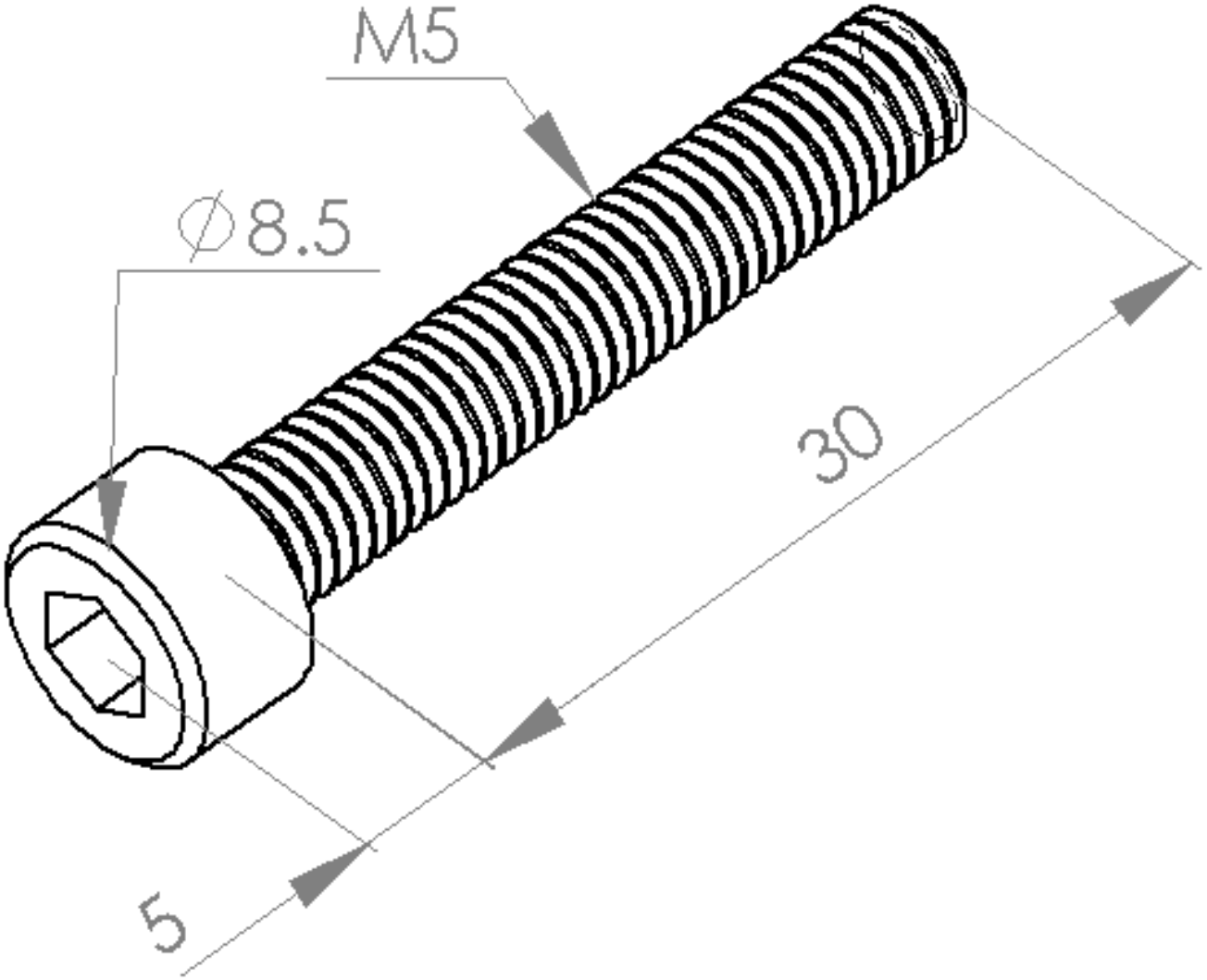
Désignation de vis