MON LIVRET

SUR LES SOLIDES

C’est quoi un solide ?

C’est une figure géométrique en trois dimensions. (H, L et l)

On peut représenter un solide en perspective cavalière.

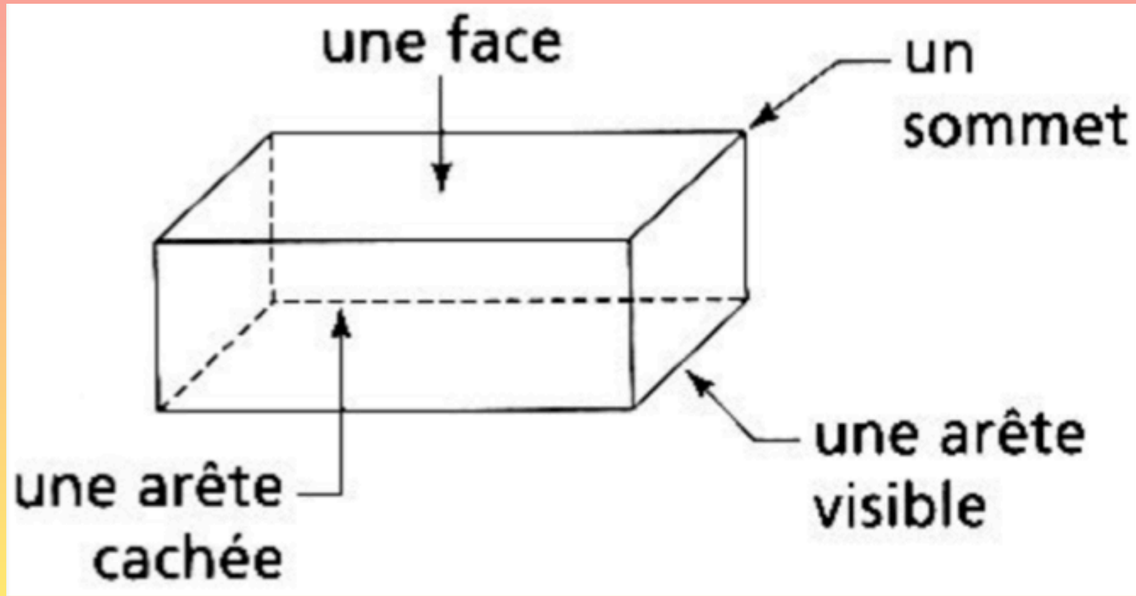

COMMENT SE NOMME CHACUN DE CES SOLIDES ?

QUI ME MONTRE .....

UNE ARÊTE ?

UNE FACE ?

UN SOMMET ?

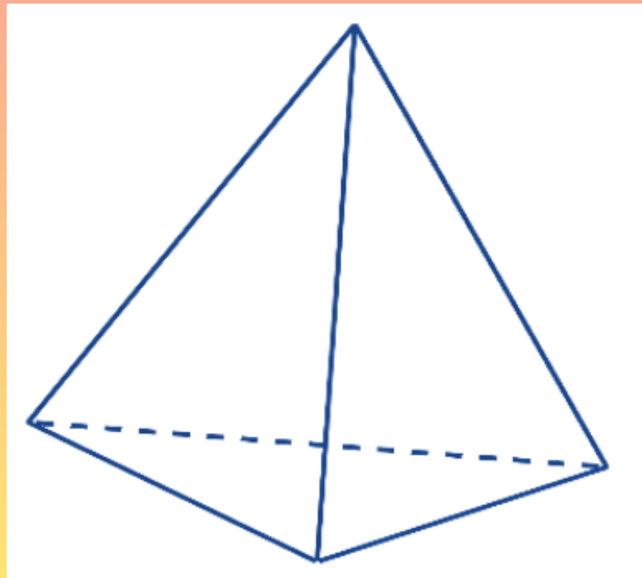

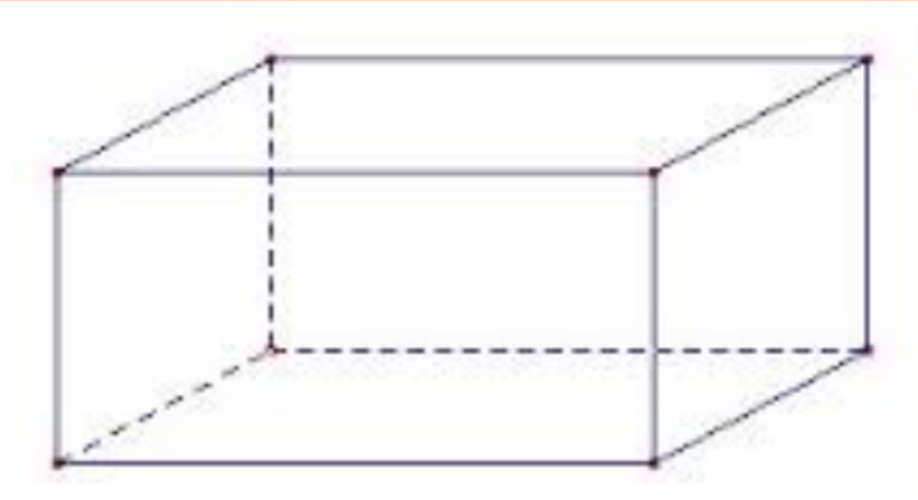

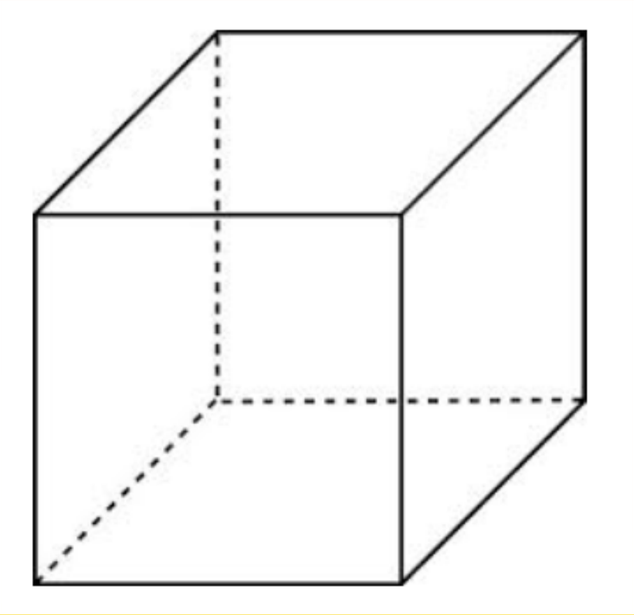

Quelques solides

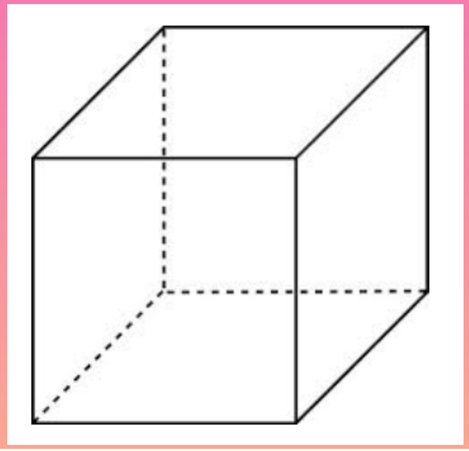

- J'ai ..... sommets.
- J'ai ..... faces.
- J'ai ..... arêtes.

Mes faces sont des :

.....

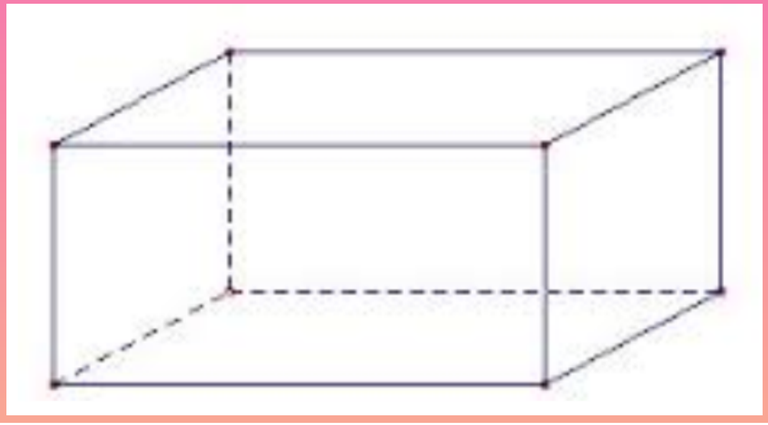

- J'ai ..... sommets.
- J'ai ..... faces.
- J'ai ..... arêtes.

Mes faces sont des :

.....

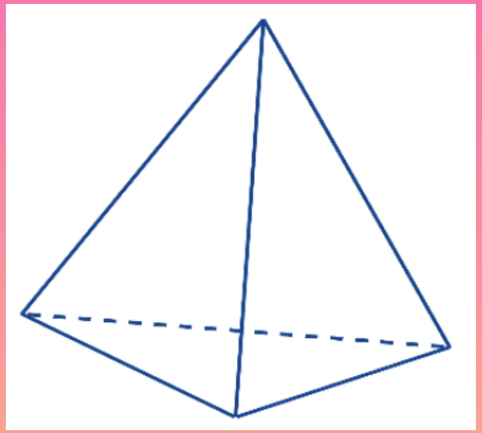

- J'ai ..... sommets.
- J'ai ..... faces.
- J'ai ..... arêtes.

Mes faces sont des :

.....

Comment construire un solide ?

On fabrique un patron, qui est la représentation à plat de toutes ses faces.

En pliant le patron, on obtient la forme du solide en 3 dimensions.

Il existe 11 patrons différents du cube.

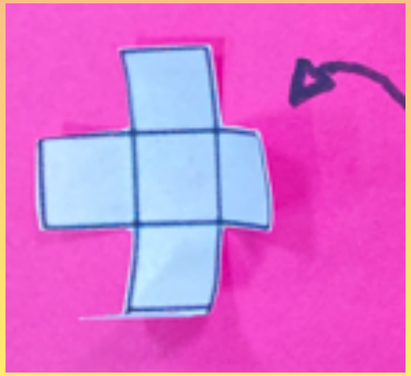

Voici un exemple.