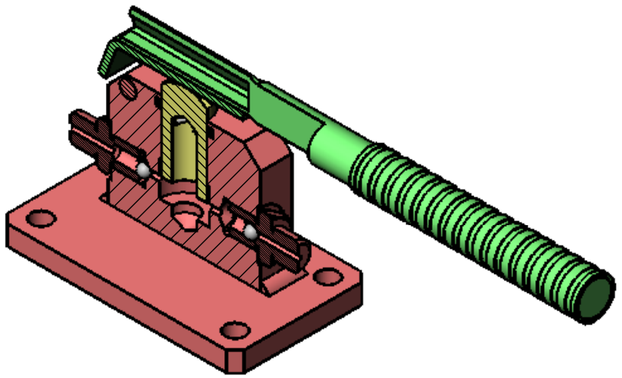

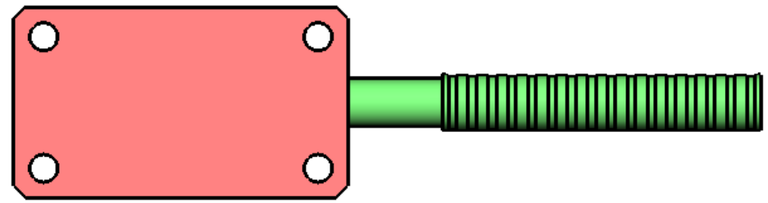

A-A

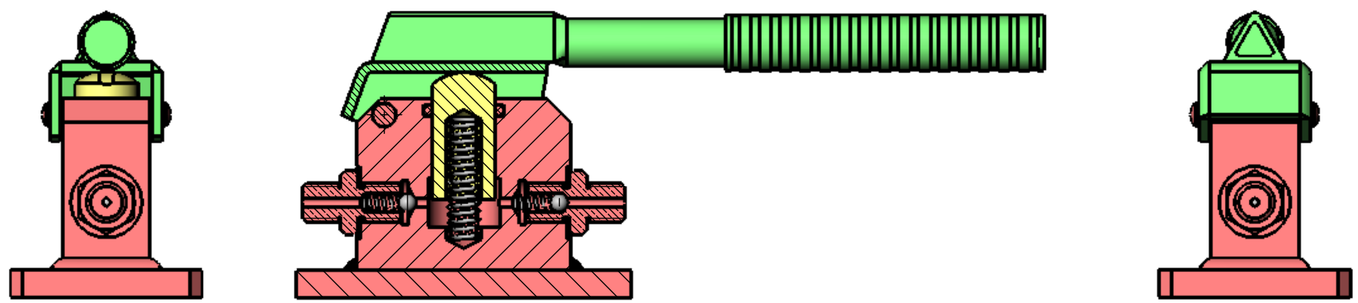

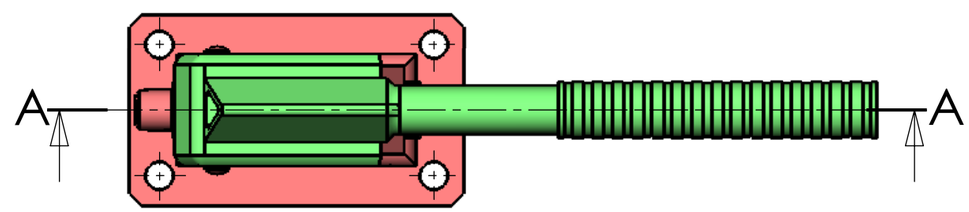

Edition d'éducation de SOLIDWORKS – A titre éducatif uniquement.