Dessin en Réduction

A-A

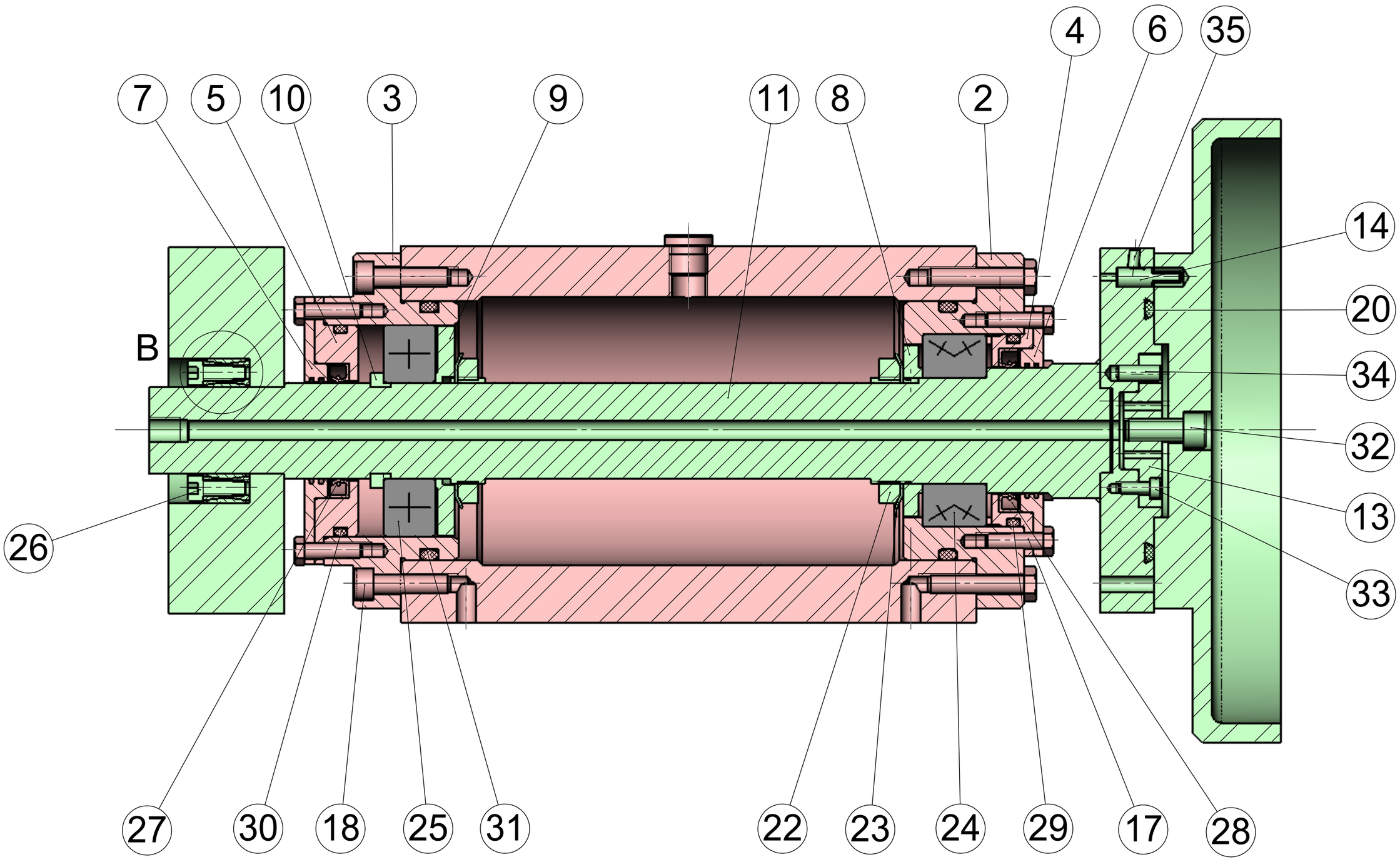

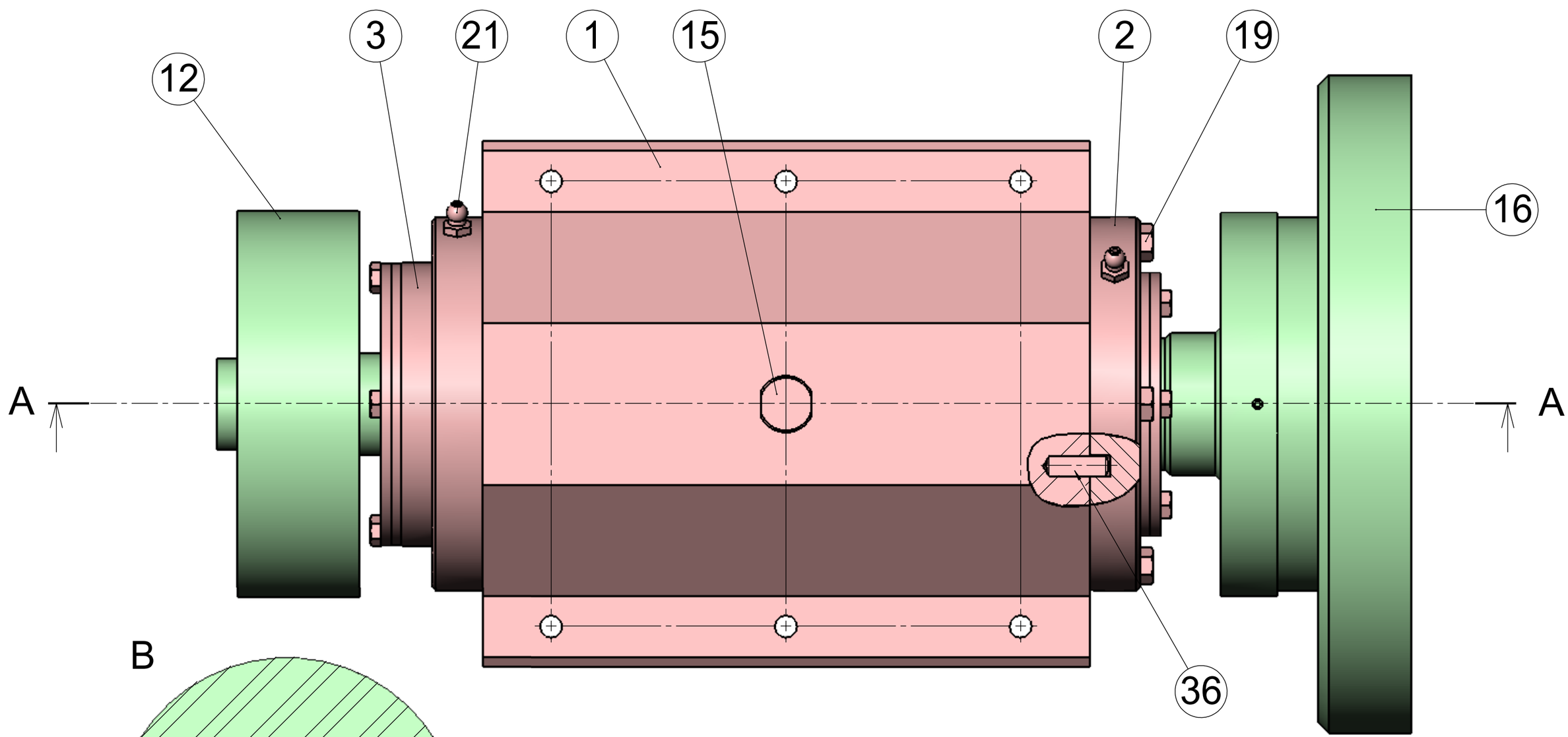

B

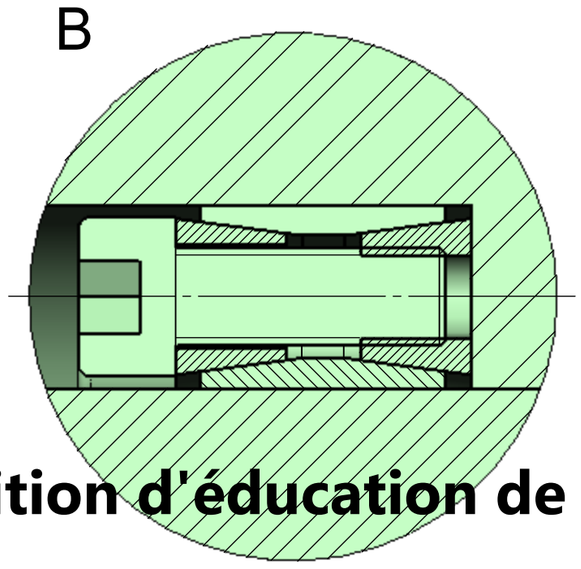

Edition d'éducation de SOLIDWORKS – A titre éducatif uniquement.

Broche émeriseuse

Doc. 7/13