Leçons de mathématiques

Géométrie

Identifier et tracer des droites parallèles

1) Des droites perpendiculaires sont des droites qui se coupent en formant quatre angles droits.

On note $d_1 \perp d_2$.

Pour tracer des droites perpendiculaires, on utilise l'équerre ou un gabarit d'angle droit.

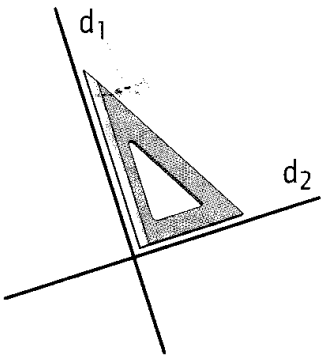

2) Des droites parallèles sont des droites dont l'écartement est constant : elles ne se coupent jamais.

Comment tracer deux droites parallèles ?

a) Trace une droite d_1. Puis à l'aide de ton équerre et de ton crayon à papier, trace deux droites perpendiculaires à d_1.

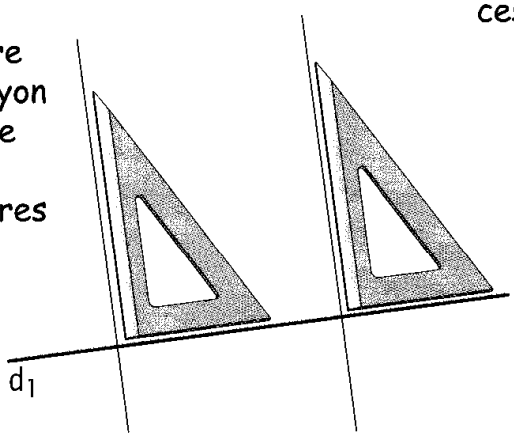

b) En utilisant ta règle graduée, marque sur ces deux droites un point situé à 2 cm de d_1.

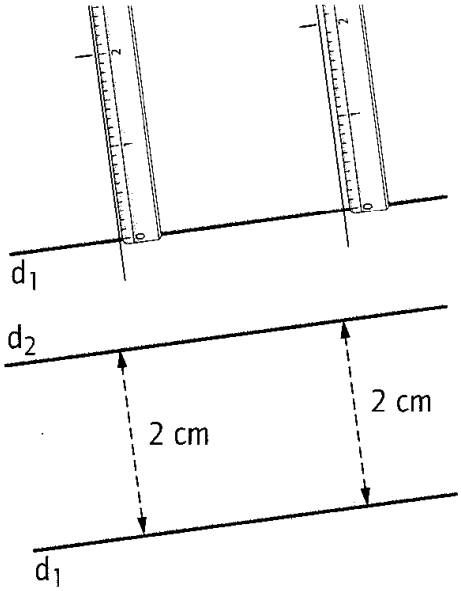

c) Avec ta règle, trace la droite d_2 passant par les deux points marqués.
d_1 et d_2 sont deux droites parallèles distantes de 2 cm l'une de l'autre. On note $d_1 // d_2$.