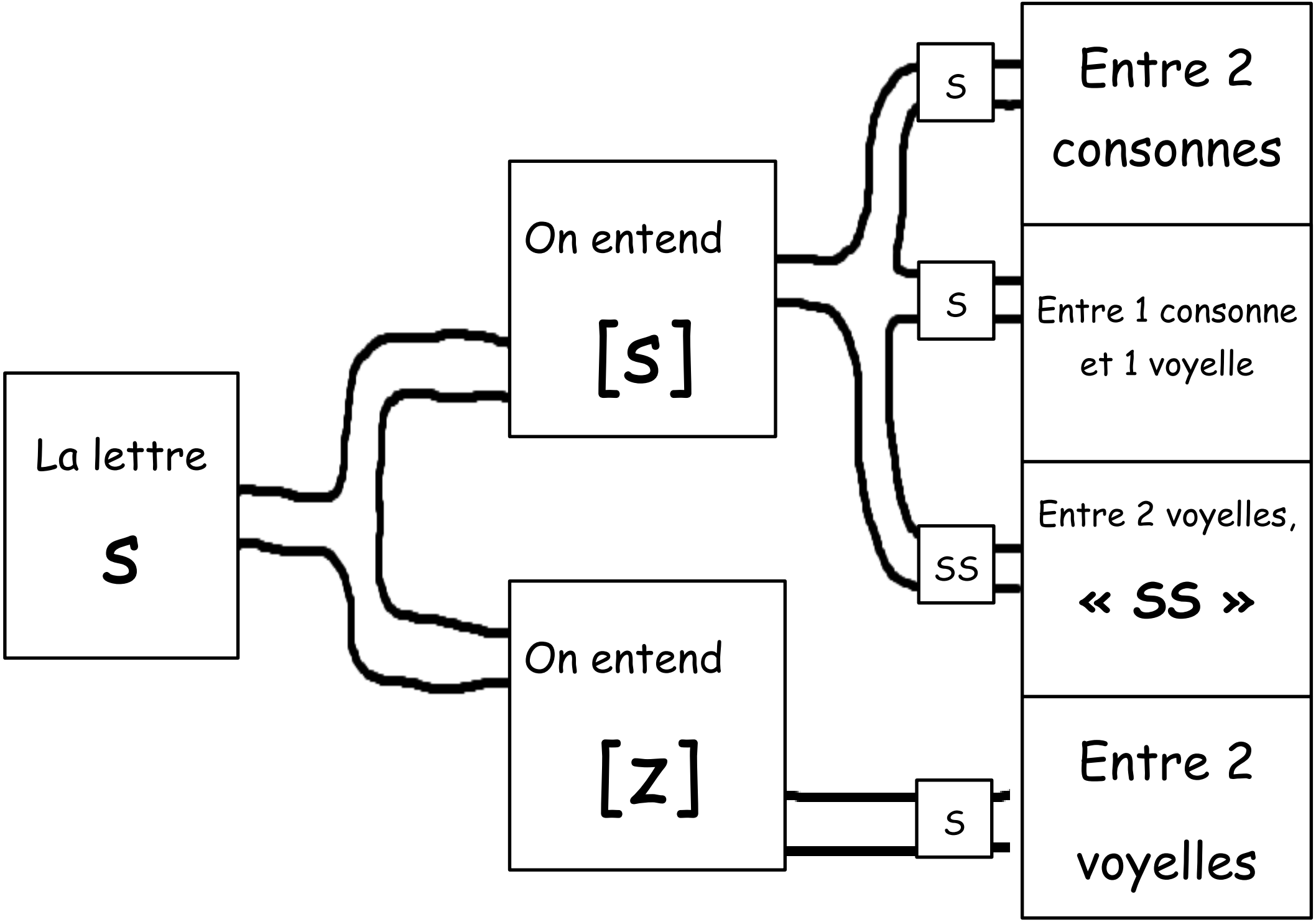
La lettre
s
On entend
[s]
On entend
[z]
s
s
ss
s
Entre 2 consonnes
Entre 1 consonne et 1 voyelle
Entre 2 voyelles, « ss »
Entre 2 voyelles