| Nom :<br>Prénom :<br>Classe : | **Exercice**<br>**La liaison pivot**<br><br>**CI 7 :** Les guidages en rotation | |
|---|---|---|

**I. Présentation**

**II.**

Le groupe SEB (Société d'Emboutissage de Bourgogne) est, avec les marques Calor, Moulinex, Tefal, Rowenta et d'autres, le leader mondial dans le domaine du petit électroménager domestique.

• Depuis 1857, le groupe SEB n'a cessé d'innover et de se développer en France et dans le monde entier.

• SEB c'est un appareil vendu en France toutes les 3 secondes.

• Inventeur de la fameuse Cocotte Minute en 1953, le groupe SEB a produit plus de 55 millions d'autocuiseurs en 50 ans.

• En 2004, ce sont encore 1,4 millions de Cocottes Minute qui sont sorties des usines de Selongey en Côte d'Or, berceau du groupe SEB.

La gamme d'auto cuiseurs SEB :

Les cuves de la Cocotte Minute sont obtenues par emboutissage d'une tôle d'acier inoxydable.
Après dégraissage et soudage du fond de cuve, celles-ci sont polies sur des machines spéciales appelées EMERISEUSES.

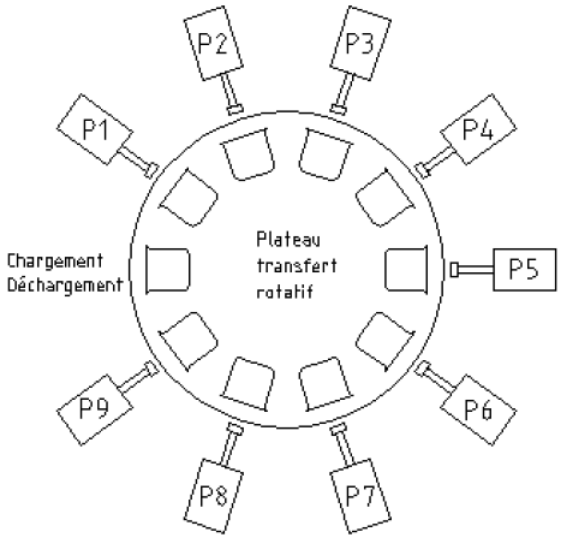


*Emeriseuse*

- Machine transfert à plateau rotatif ;
- 1 poste de chargement – déchargement ;
- 9 postes de travail ;
- Les outils et les cuves sont animés d'un mouvement de rotation inversé ;
- Les outils sont des brosses abrasives ;
- 360 cuves polies à l'heure.

| Nom :<br>Prénom :<br>Classe : | **Exercice**<br>**La liaison pivot**<br><br>**CI 7 :** Les guidages en rotation | |
|---|---|---|

- Les cuves ont différentes contenances ;
- Elles doivent avoir un poli irréprochable, sans aucune rayure.

*Cuve à l'état final*

Les broches outil sont montées sur des tables à mouvements croisés et tournent à la vitesse de 3800 tours par minute.

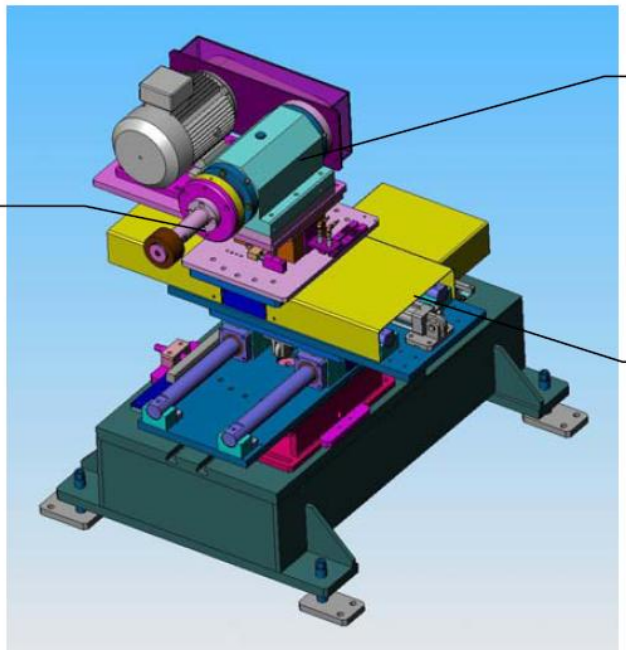


**<u>Problématique :</u>**

Les broches de l'émeriseuse fonctionnant de longues durées à des vitesses rapides, il est nécessaire de changer les roulements à billes régulièrement. De plus le polissage des cuves d'auto cuiseur génère des poussières abrasives qui usent prématurément les roulements à billes.

On demande de réaliser la gamme de démontage de l'outil broche afin de faciliter le travail des manutentionnaires de l'usine SEB

**Ouvrir le dossier *« unité de polissage »***
**Ouvrir le fichier assemblage *« 000 unité de polissage »***