Math – thème 5 – Révision

AM 28 à 34

1. **Construis l'image de la figure F obtenue par une <u>symétrie</u> d'axe a.**

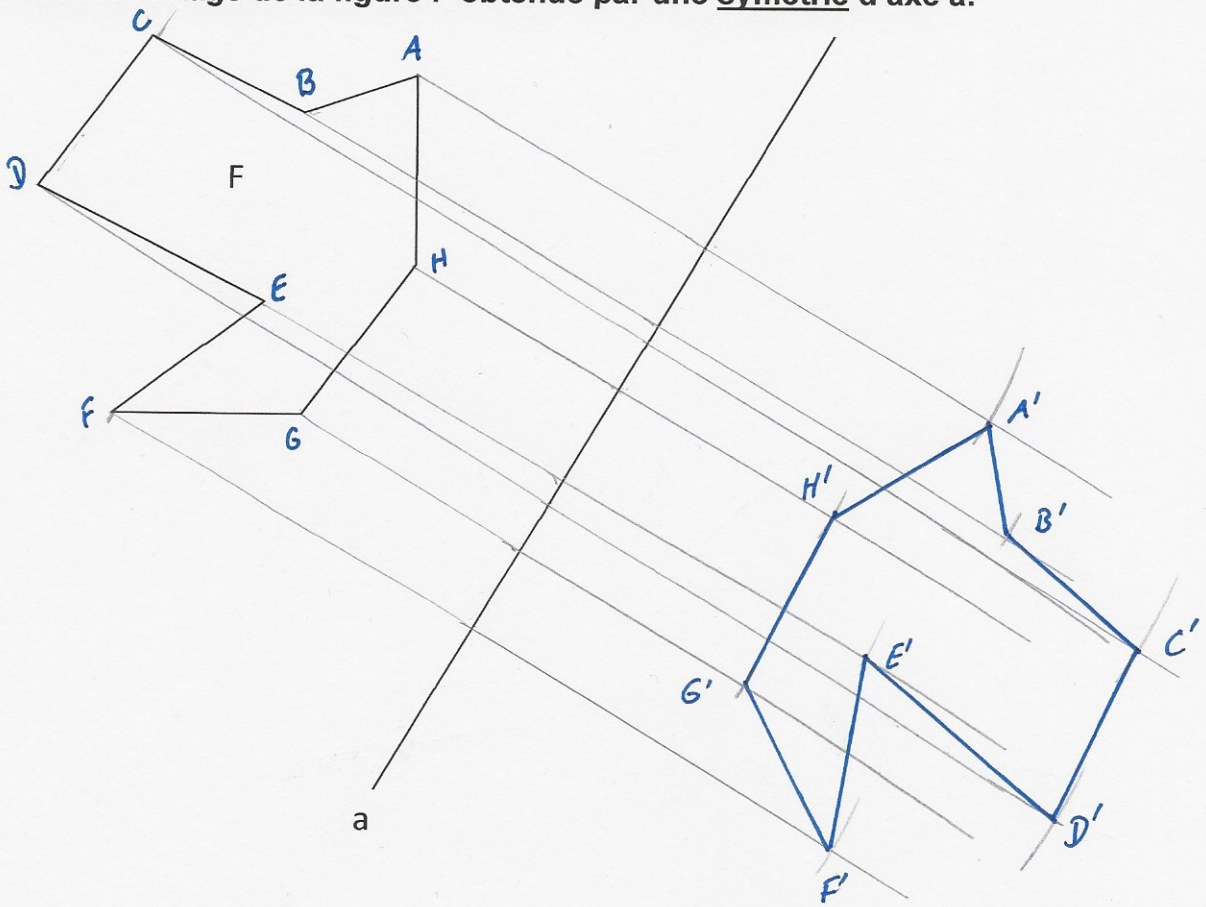

2. **Construis la figure A'B'C'D'E'F' obtenue par <u>translation</u> selon la flèche s.**

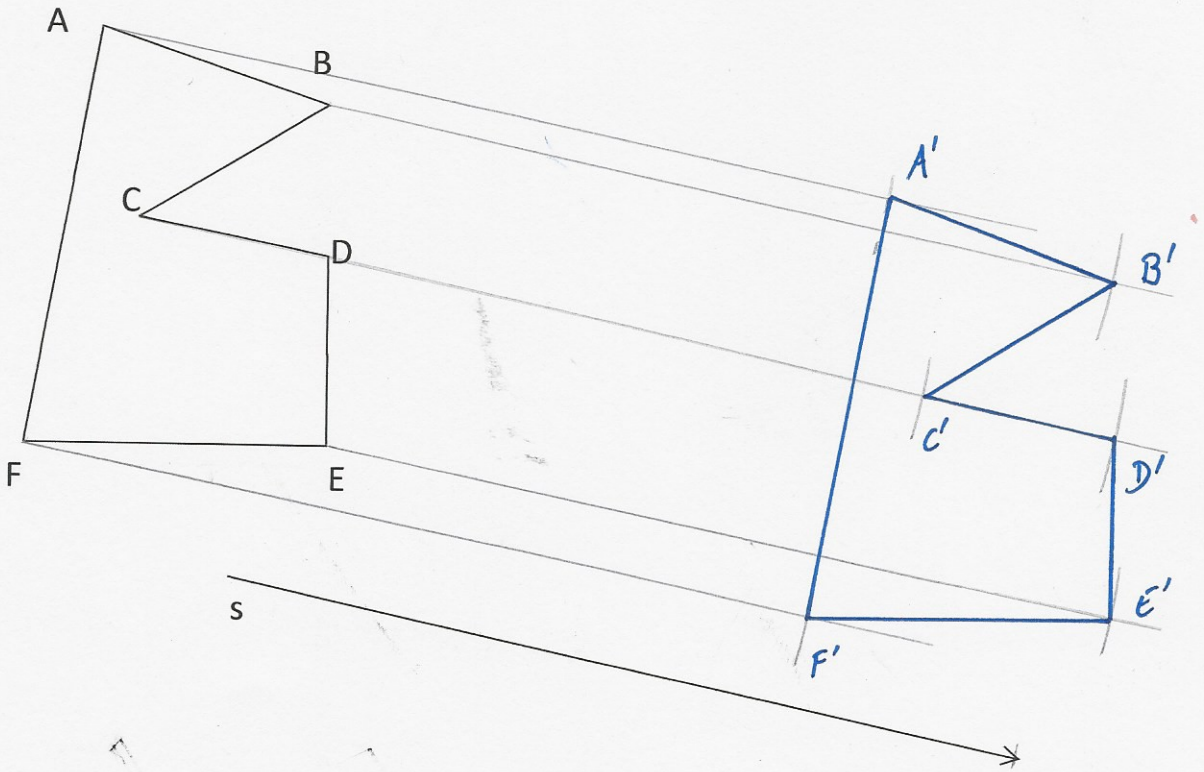

3. Trace <u>les axes de symétrie</u> des figures. Sois précis (règle, équerre)

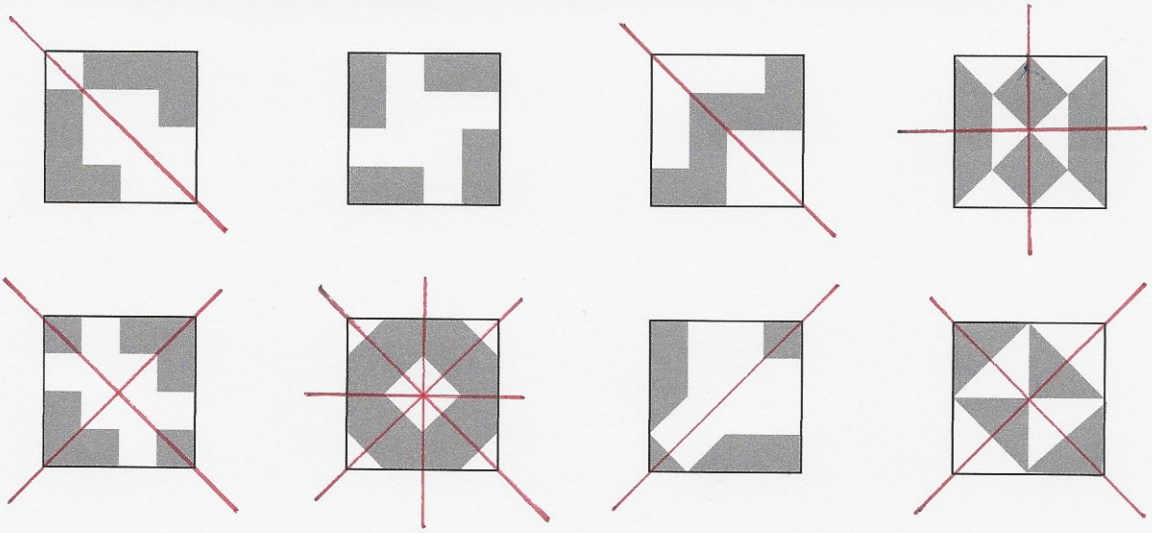

4. Nomme les déplacements effectués (translation – symétrie – rotation)

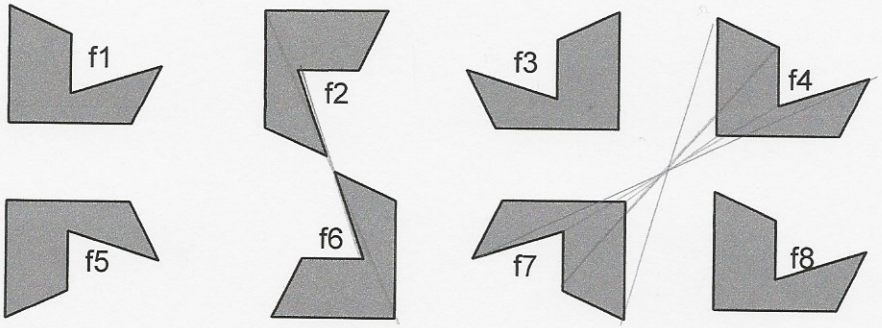

On passe de f3 à f7 par une ...symétrie axiale.....

On passe de f1 à f8 par une ...translation.....

On passe de f2 à f6 par une ...rotation de 180° ou symétrie centrale

On passe de f1 à f3 par une ...symétrie axiale.....

On passe de f3 à f4 par une ...symétrie axiale.....

On passe de f4 à f7 par une ...rotation de 180° ou symétrie centrale

5. Effectue une translation : F → F' G → G' etc..
pour terminer le dessin des 2 polygones FGHIJK et F'G'H'I'J'K'.

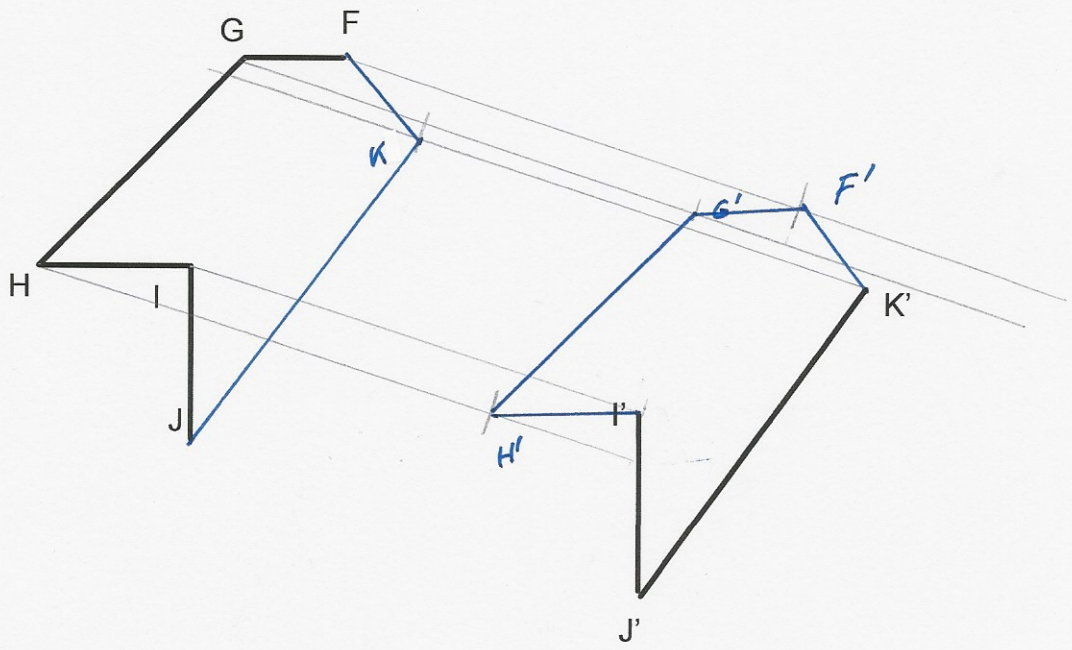

6. Dessine la forme **f '**, image de la forme **f**, obtenue par une <u>symétrie d'axe **1**</u>.
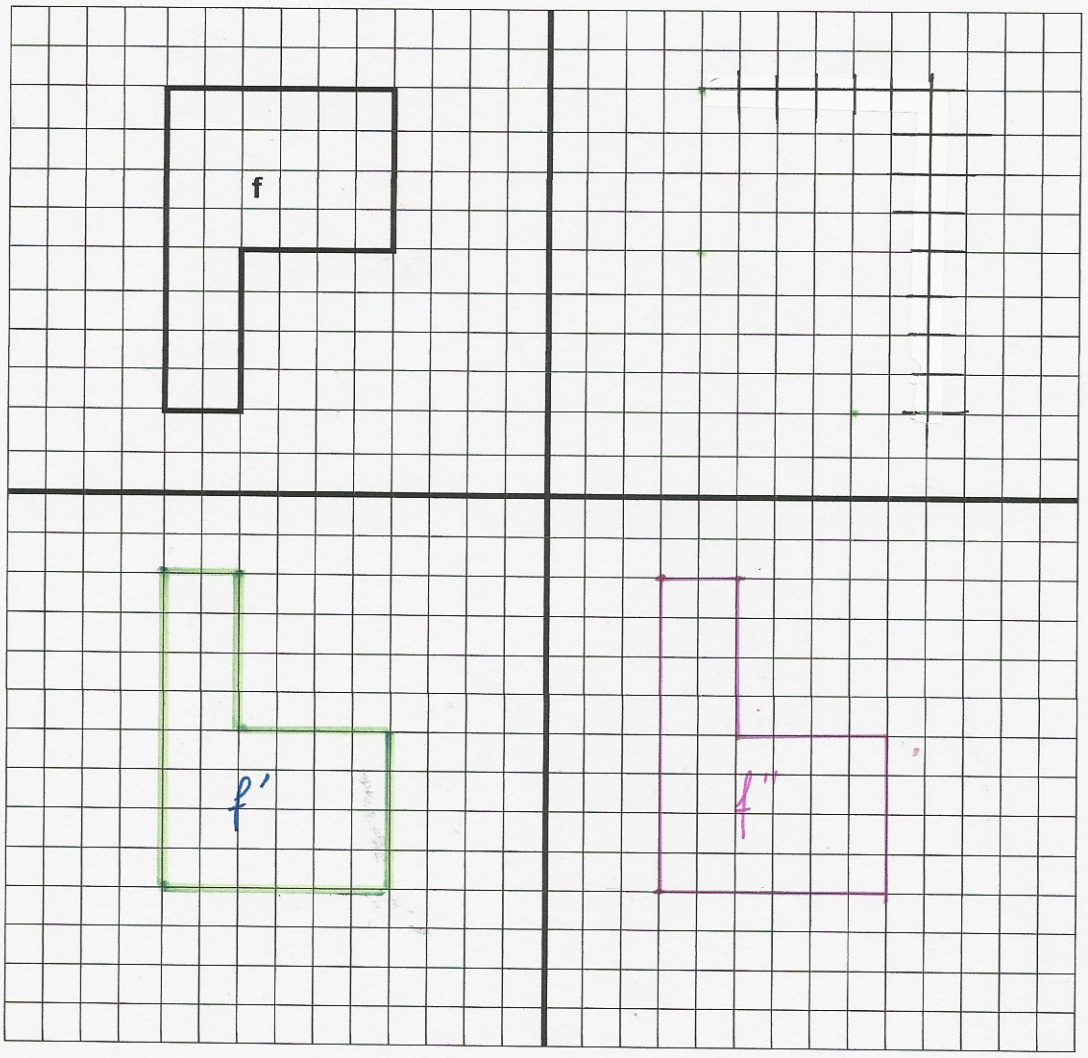
Dessine **f ''**, image de **f'**, obtenue par une <u>translation</u> de 13 carrés vers la droite.