CAUDRON C128 Mauler, Baud et Cohendy modèle à l'échelle 1/66

Imprimer sur papier 80g/dm²

Récapitulatif tiges: cap 3/10: 6,E10,M4,T2 - cap 4/10: T5 - cap 5/10: 12,T1,T3 - cap 8/10: 10,11,T4 - cap 10/10: E11

Repère S (Structure): à contrecoller sur carton 0.5mm, doubler l'épaisseur des repères ***
les repères S14 et S15 sont à contrecoller sur du bristol.

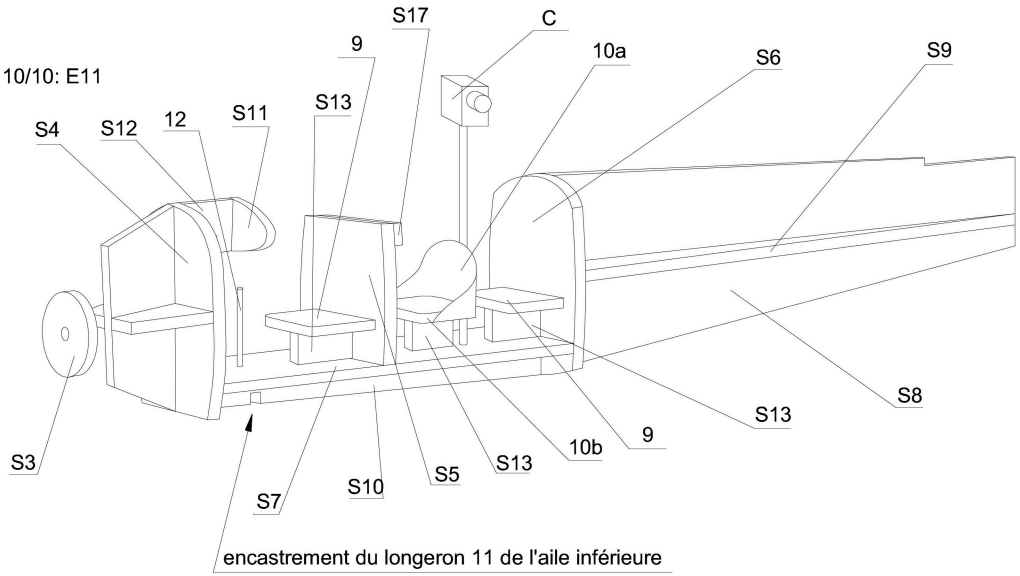

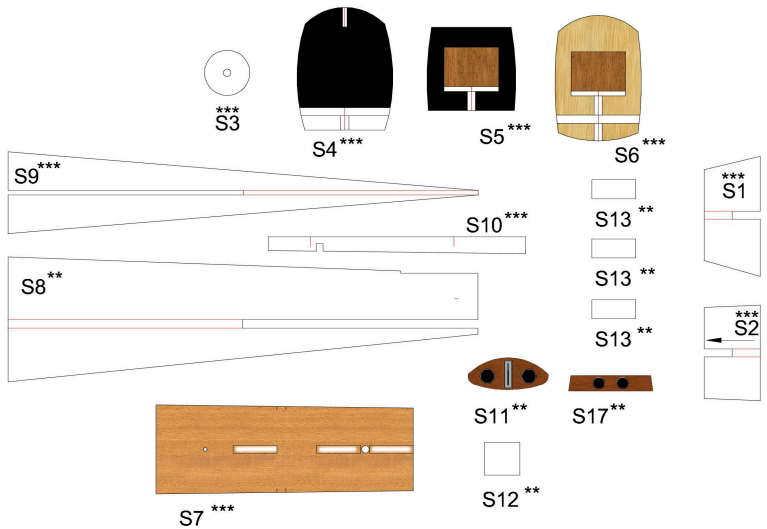

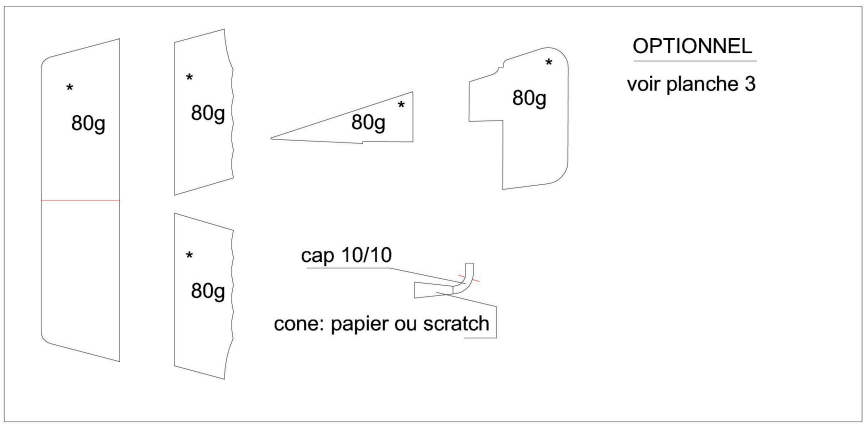

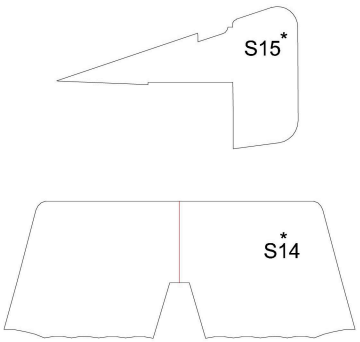

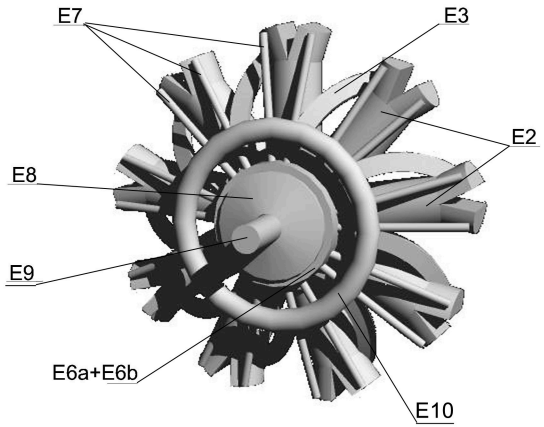

INFOS COMPLEMENTAIRES
www.criquetaero.fr

Belles "plumes" françaises du temps passé

Toute reproduction, modification, même partielle, autre qu'à l'usage purement privé et sans l'accord de l'auteur est interdite.

conception Philippe RENNESSON 2019